PARTNER
IN VENTILATION
2VV.CZ

NL

FINESSE / STANDESSE SUPERIOR control

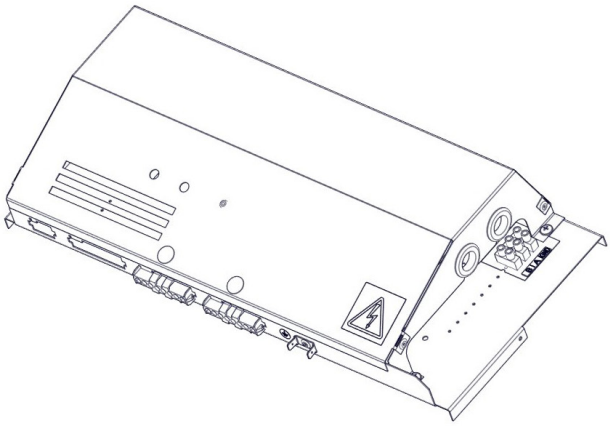

Installatie instructies

v.1 29-01-20

DE LEVERING CONTROLEREN

LET OP

Controleer het product na levering direct op schade. In het geval van schade aan de verpakking, neem contact op met de leverancier. Klachten die niet op tijd zijn ingediend, worden niet in behandeling genomen.

- Controleer of het overeenkomt met het bestelde type product. In het geval van afwijkingen, pak het product niet uit en neem contact op met de leverancier.
- Na het uitpakken, controleer of het product en alle andere component in goede staat zijn. Neem bij twijfel contact op met de leverancier.
- Installeer geen beschadigde eenheid!
- Als u het product niet direct na levering uitpakt, moet deze worden opgeslagen in een droge omgeving binnen met een omgevingstemperatuur tussen **+5 °C en +40 °C.**

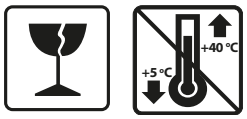

	Al het verpakkingsmateriaal is milieuvriendelijk en kan opnieuw gebruikt of gerecycled worden. Draag actief bij aan de bescherming van het milieu en zorg voor de correcte verwijdering of recycling van de verpakkingsmaterialen.	

PAKKET INHOUD

SUPERIOR MASTER

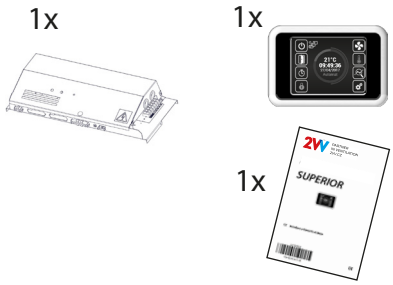

VCS-R4-SU-*-**E/S**-MA - 2x
VCS-R4-SU-*-**V**-MA - 3x

SUPERIOR SLAVE

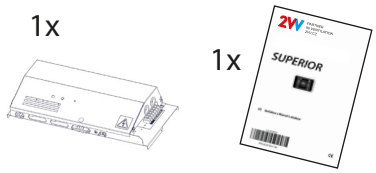

VCS-R4-SU-*-**V**-SL - 1x

1. INSTALLATIE

1. 1 BESTURINGSMODULES

Luchtgordijnen FINESSE zijn geproduceerd met universele verbindingsinterface.
Luchtgordijnen FINESSE kunnen geregeld worden door een van de volgende besturingsmodules: BASIC, COMFORT, SUPERIOR.
Besturingsmodules zijn vereiste accessoires en moet apart worden besteld.
Het luchtgordijn is verbonden met een besturingsmodule door "Snelkoppelingsmoffen"

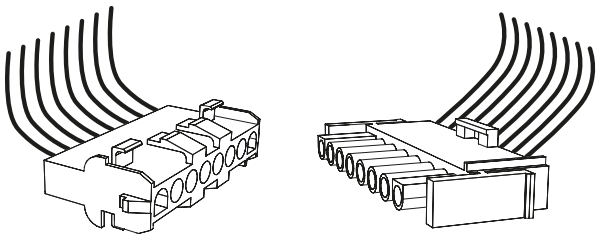

1. INSTALLATIE

STEEK DE BESTURINGSMODULE IN HET LUCHTGORDIJN

1

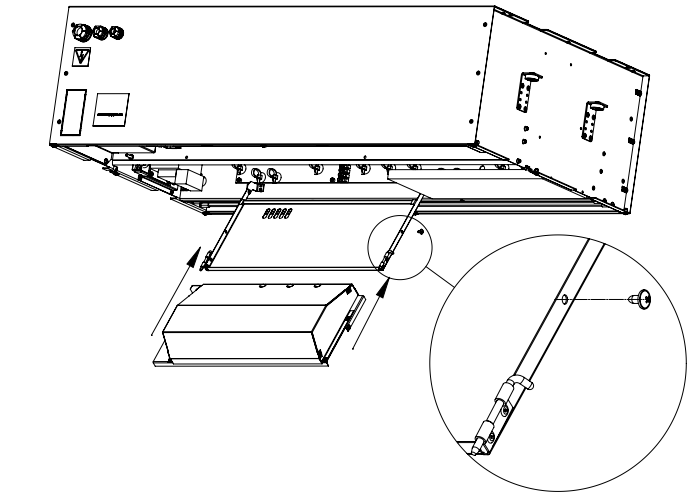

2

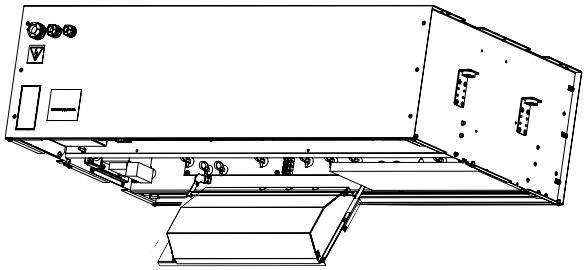

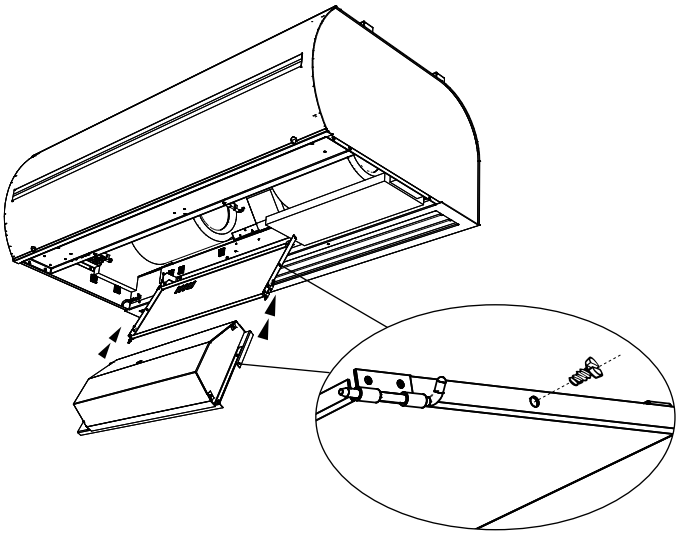

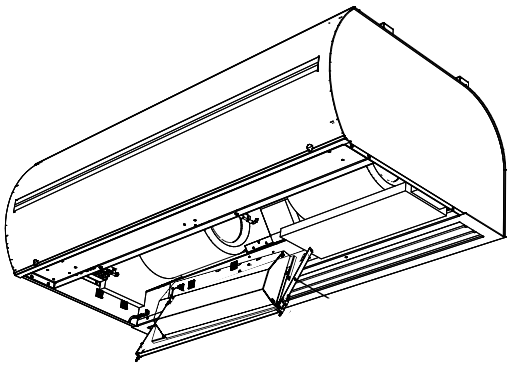

1. INSTALLATIE

Verbinding met het regelpaneel en accessoires

3

a)

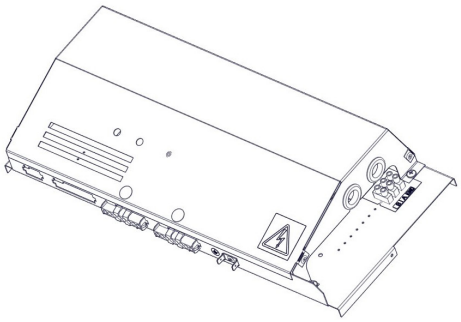

b)

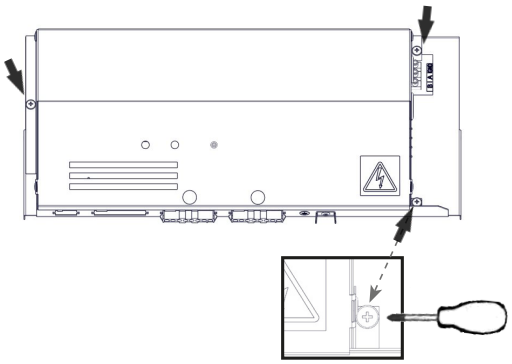

c)

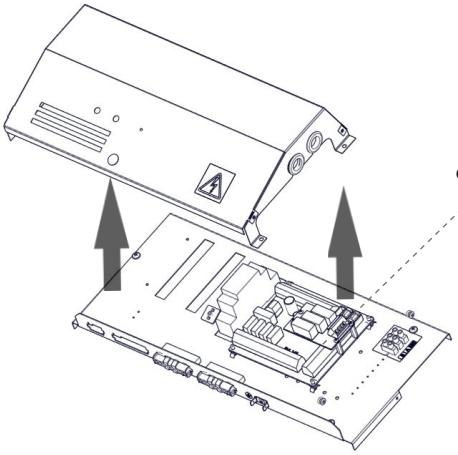

d) Sluit de afstands-bediening en accessoires aan op de terminals van het elektronisch paneel

1.2 AANSLUITEN VAN DE BESTURING

1.

2.

3.

4.

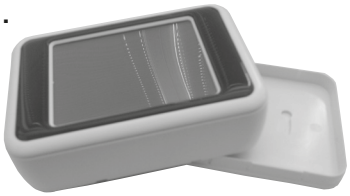

5.

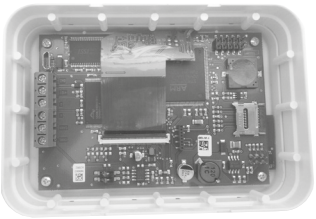

6.

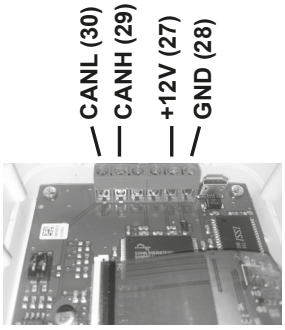

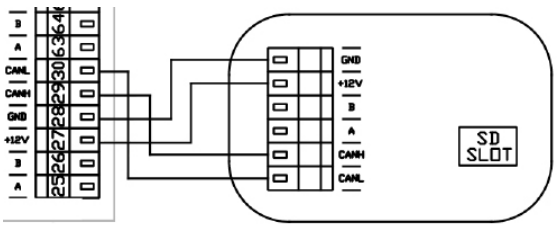

1. INSTALLATIE

1.3 EXTERNE ACCESSOIRES

SUPERIOR MASTER
Besturingsmodule Master Superior

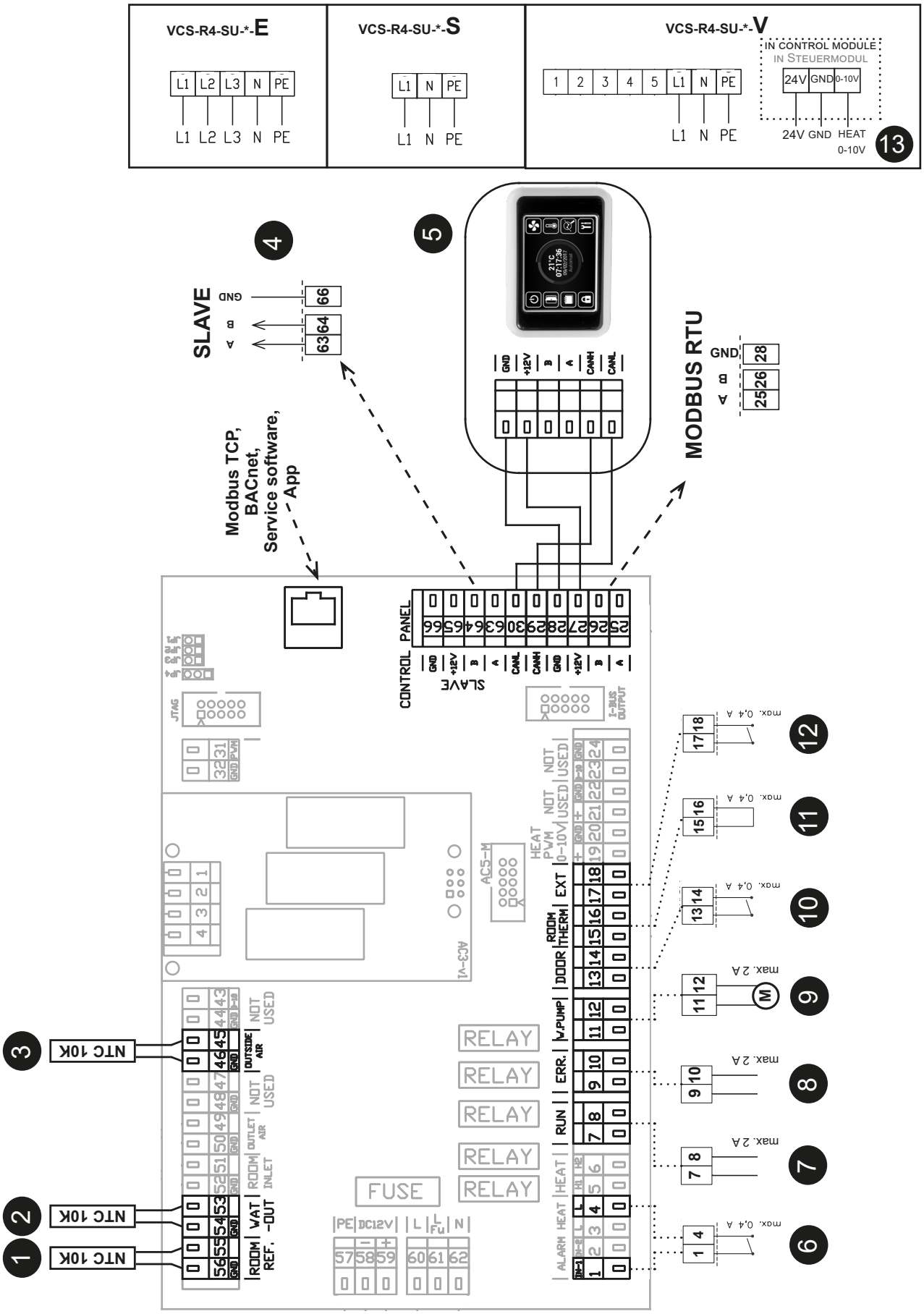

1. INSTALLATIE

SUPERIOR SLAVE
Besturingsmodule Slave SUPERIOR

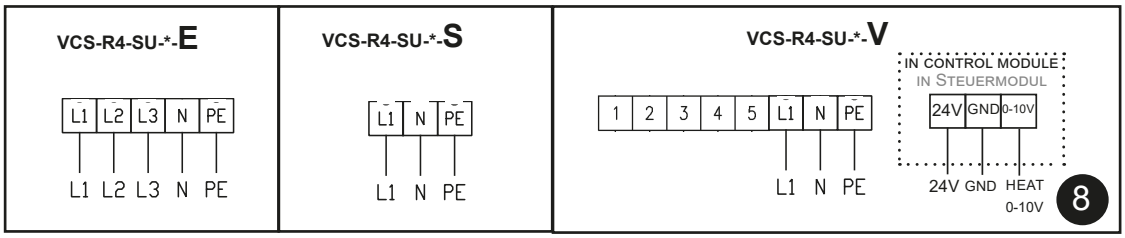

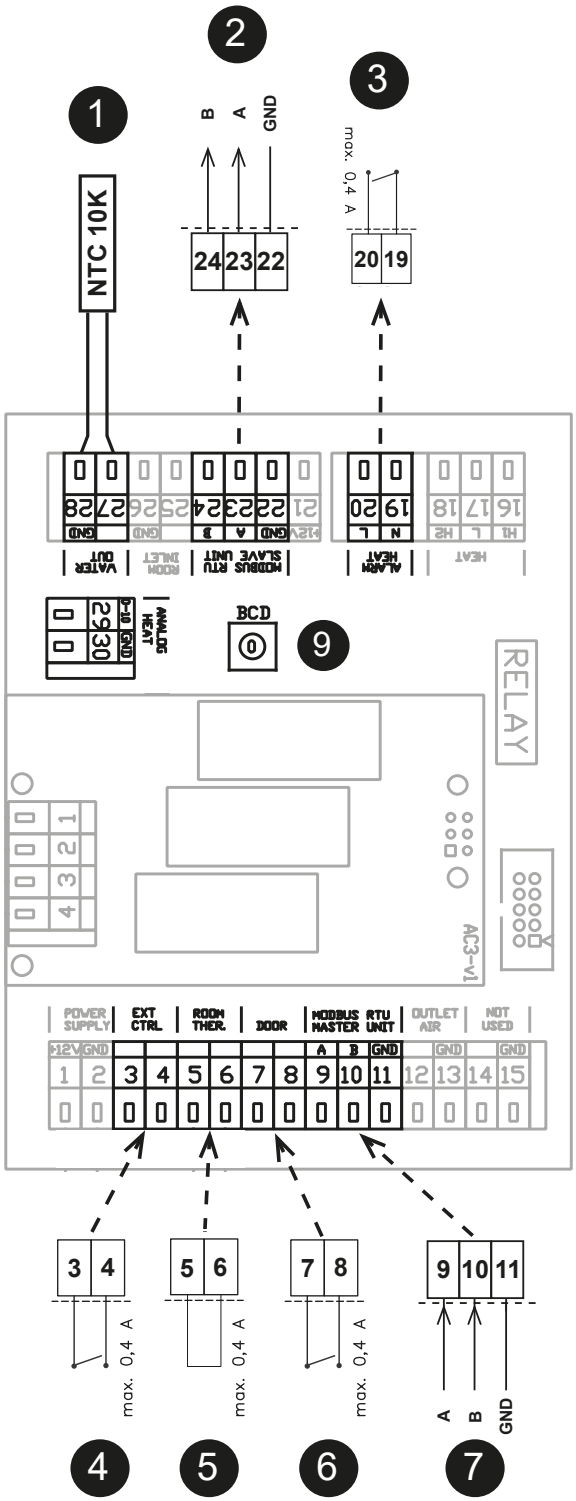

1	LPHW-sensor (inbegrepen)
2	Aansluiting voor SLAVE-eenheid
3	Vorstbescherming (NC)
4	Externe besturing - (ingang, AAN / UIT)
5	Thermostaat (input, NO / NC)
6	DEURcontact (ingang, NO / NC)
7	Besturingssignaal van MASTER-eenheid
8	24V DC, 0-10 V DC voor waterklep

9

SLAVE	BCD
1	1
2	2
3	3
4	4
5	5

SLAVE	BCD
6	6
7	7
8	8
9	9
10	A

ELEKTRISCHE TEKENINGEN - KETTINGEN

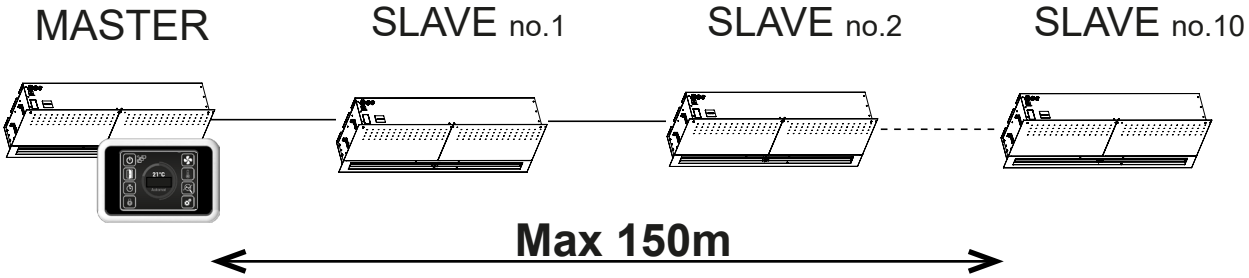

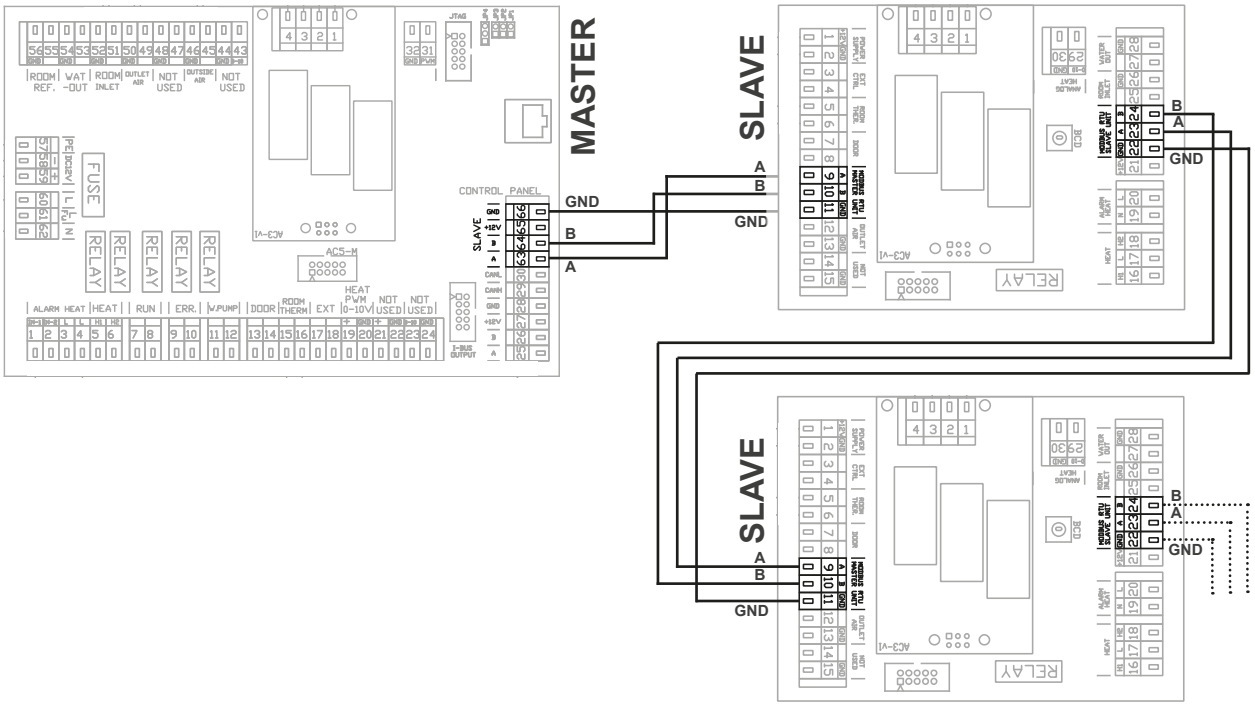

De totale lengte van alle geketende luchtgordijnen mag 150 m niet overschrijden!

SLAVE

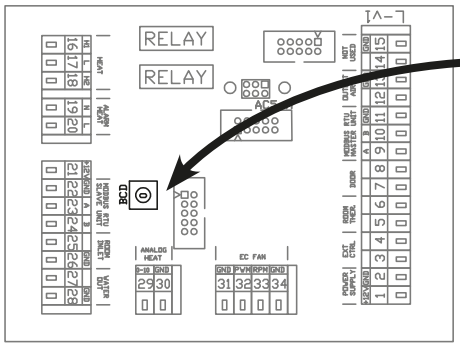

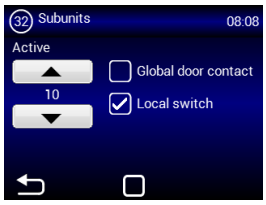

SLA-VE	BCD
NO.1	1
NO.2	2
NO. 3	3
NO. 4	4
NO. 5	5

SLA-VE	BCD
NO. 6	6
NO. 7	7
NO. 8	8
NO. 9	9
NO. 10	A

2. EXTERNE ACCESSOIRES

2.1 AANSLUITEN VAN EXTERNE ACCESSOIRES

LET OP

- De eenheid moet van de voeding worden ontkoppeld om accessoires aan te sluiten.
- Alle externe regelcomponenten moeten worden aangesloten overeenkomstig het aansluitschema.
- De connectoren moeten met voldoende kracht worden aangesloten op het elektrische paneel en moeten altijd haaks ten opzichte van het paneel zitten.

2.1-1 DS-deurcontact

TECHNISCHE INFORMATIE

– geschikt voor alle SM-besturing
- geïsoleerd schakelcontact met maximale spanning van 230V, 6A
- IP67, kan worden aangesloten als een onderbreker of schakelcontact

VOORZICHTIG!

Niet meegeleverd bij het product.

2.1-2 DK-1 / DK-B3 deurcontact

TECHNISCHE INFORMATIE

- geïsoleerd schakelcontact met maximale spanning 12V.
Kabel - Tweekern-kabel met diameter van 0,5 mm^2. - Maximale lengte: 50 m

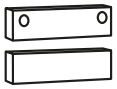

VOORZICHTIG!

Niet meegeleverd bij het product.

2.1-3 Thermostatische klep – TV1/1

TECHNISCHE INFORMATIE

– Thermostatische klep om de waterwisselaar te regelen
– Geschikt voor alle typen gordijnen met waterwisselaar
- Werkt onafhankelijk van de elektronische besturingen

VOORZICHTIG!
Niet meegeleverd bij het product.

2.1-4 Zoneklep ZV

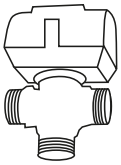

TECHNISCHE INFORMATIE

– Zoneklep om de waterwisselaar 0-10V te reguleren

– Kabel - Vier-kernen met een diameter van 0,5 mm^2 Voeding 24 V/ 50/60 Hz, regelspanning 0-10V

VOORZICHTIG!
Niet meegeleverd bij het product.

2. EXTERNE ACCESSOIRES

2.1-5 Kamerthermostaat - TER-P

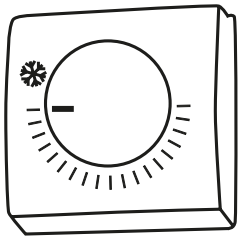

TECHNISCHE INFORMATIE

- Kamerthermostaat om verwarming te reguleren
– Kabel - Tweekern-kabel met een diameter van 1,5 mm^2, 230 V/ 50 Hz.

VOORZICHTIG!

Niet meegeleverd bij het product.

3. INBEDRIJFSTELLING

LET OP

Controleer het volgende voor het opstarten van de eenheid:

- Hebt u gereedschap of objecten in de eenheid laten liggen die de eenheid kunnen beschadigen?
- Is de toevoer van energie en verwarmingswater (indien van toepassing) voldoende?
- Is de eenheid goed gesloten?
- Is de besturingsmodule goed aangesloten?
- Heeft de eenheid voldoende bescherming conform de toepasselijke normen?

VOORZICHTIG!

- Ingrijpen of wijzigingen aan de interne verbindingen zijn verboden en zullen resulteren in het verlies van de garantie.
- Wij raden het gebruik van accessoires geleverd door ons bedrijf aan. Neem contact op met uw leverancier bij twijfel betreffende het gebruik van niet-originele accessoires.

4. CONTROLE PANELEN

Ad 1)

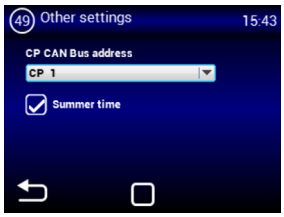

Ad 1) – Stelt het CAN-adres van het besturingspaneel zo in dat er tot 2 besturingspanelen kunnen worden aangesloten op de MASTER-regelaar
Opties: CP 1 = adres van het besturingspaneel is 1
CP 2 = adres van het besturingspaneel is 2

Het adres is ingesteld voor elke besturing, dat vervolgens overeenkomstig wordt toegewezen.

VOORZICHTIG!

Elk paneel moet zijn eigen adres hebben,
anders kan dit resulteren in defecten aan de regelaar.

Terminals moeten worden ingesteld indien er meerdere panelen zijn aangesloten. Deze zijn te vinden in de hoofdelektronica en de controller:

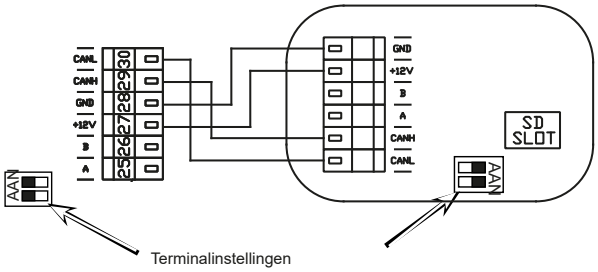

Voorbeeld van controllerverbinding – Optie 1:

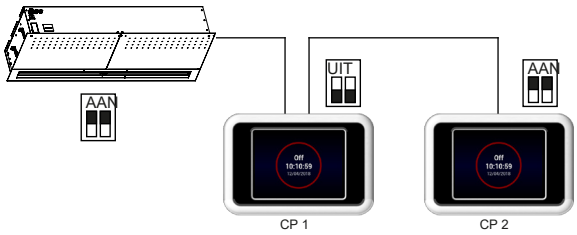

Elektrische verbinding - Optie 1:

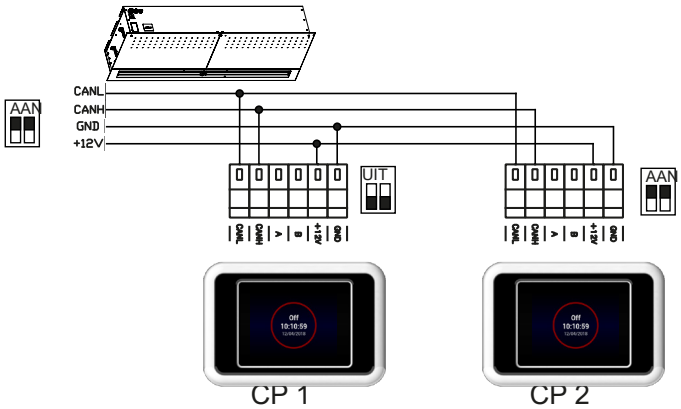

Elektrische verbinding - Optie 2:

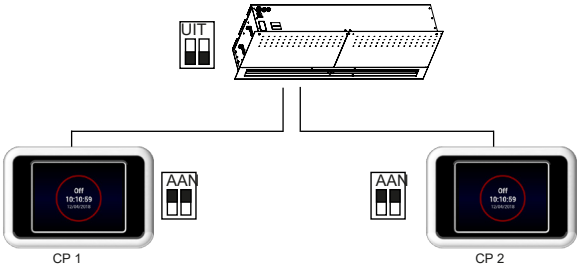

Elektrische verbinding - Optie 2:

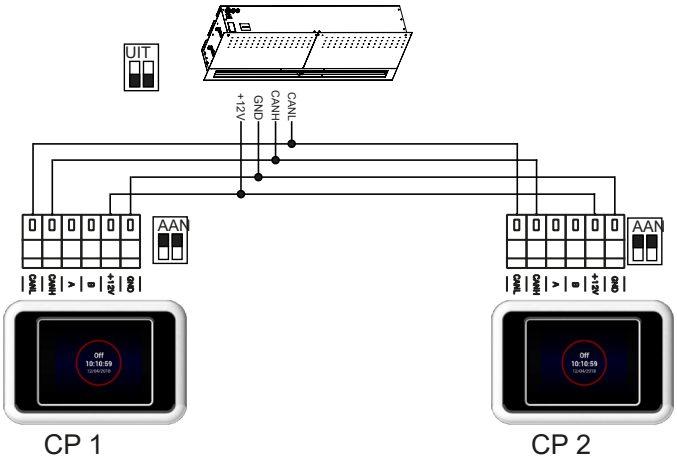

5. DEFECTEN

5.1 DEFECTEN

Ontkoppel de hoofdvoeding voordat u aan de eenheid gaat werken. Als u niet zeker bent van de juiste stappen, probeer dan geen reparaties uit en neem contact op met een professionele service!

Beschrijving	Eenheid gedrag	Waarschijnlijk probleem	Oplossing
44 – Ventilator-fout	Eenheid defect	Oververhitte ventilator of een defect aan het thermische contact van de inlaatventilator	Bepaal de oorzaak van de oververhitting (defect lager, kortsluiting...) of vervang de motor. Controleer de thermische contacten vanuit de motor naar de regelaar.
45 – Verplicht onderhoud/filter verstopt	Eenheid operationeel	Filter verstopt of de tijd voor vervanging is gekomen	Vervang de filters. Na vervanging, vergeet niet om MENU 1616 - FILTERTIMER te resetten
46 – Verwarming defect	Eenheid defect	Verwarming defect	Controleer de verwarming en de staat van de veiligheidsthermostaat. Heeft de verwarming correcte koeling? Controleer de lopende motor.
47 - Defect in externe temperatuursensor (45,46)	Eenheid defect	Temperatuursensor defect op terminals 45,46	Controleer of de sensor correct is aangesloten op de elektronica of test dit door de weerstand te meten (de weerstandswaarde bij +20°C ligt rond 10kΩ)
48 – Uitlaattemperatuursensor defect (49,50)	Eenheid defect	Temperatuursensor defect op terminals 49,50	Controleer of de sensor correct is aangesloten op de elektronica of test dit door de weerstand te meten (de weerstandswaarde bij +20°C ligt rond 10kΩ)
49 – Inlaattemperatuursensor defect (51,52)	Eenheid defect	Temperatuursensor defect op terminals 51,52	Controleer of de sensor correct is aangesloten op de elektronica of test dit door de weerstand te meten (de weerstandswaarde bij +20°C ligt rond 10kΩ)
60 – Retoursensor wisselaar defect (53,54)	Eenheid defect	Temperatuursensor defect op terminals 53,54	Controleer of de sensor correct is aangesloten op de elektronica of test dit door de weerstand te meten (de weerstandswaarde bij +20°C ligt rond 10kΩ)
61 – Kamertemperatuursensor defect (55,56)	Eenheid defect	Temperatuursensor defect op terminals 55,56	Controleer of de sensor correct is aangesloten op de elektronica of test dit door de weerstand te meten (de weerstandswaarde bij +20°C ligt rond 10kΩ)
62 - Defect in externe temperatuursensor vanuit BMS	Beperkte werking van het apparaat	Temperatuursensor defect in BMS	Controleer of in de BMS of het adres, waar de sensor de gegevens naar toestuurt, correct is ingesteld (op de rechter regelaar) controleer de functie van de sensor in de BMW
63 - defect in kamertemperatuursensor vanuit BMS	Beperkte werking van het apparaat	Temperatuursensor defect in BMS	Controleer of in de BMS of het adres, waar de sensor de gegevens naar toestuurt, correct is ingesteld (op de rechter regelaar) controleer de functie van de sensor in de BMW
79 – Verwarming gereduceerd door lage luchtstroom	Eenheid operationeel	Alleen informatie	De luchtstroominstellingen zijn gereduceerd, waardoor het verwarmingsvermogen wordt gereduceerd om oververhitting te voorkomen
65 – Communicatiefout	Eenheid defect	Communicatiefout	Controleer de communicatiekabel op schade en of deze correct is aangesloten. Neem het aansluitschema in acht om te voorkomen dat de communicatie wordt onderbroken (aansluiting in de buurt van hoogspanning, fenomenen op locatie veroorzaken onderbrekingen)
Eenheid werkt niet	Eenheid defect	Voeding onderbroken	Controleer of de voeding niet wordt onderbroken
		Gebroken zekering	Controleer de zekering in de zijkant van de besturingsmodule
De verwarming schakelt automatisch uit	Eenheid werkt, maar verwarmt niet	De verwarming wordt te heet	De verwarming wordt te heet door onvoldoende luchtstroom. Controleer of de ventilatoren in goede staat zijn en of de luchttoevoer niet wordt onderbroken.

6. ONDERHOUD

6.1 REINIGING

⚠ ***VOORZICHTIG!***

- Gebruik geen perslucht, chemicaliën, oplosmiddelen of water om de eenheid te reinigen.
- Gebruik een zachte borstel of een stofzuiger om de aanzuigkap en de binnenkant van de eenheid te reinigen.
- Raadpleeg de installatiehandleiding van het ESSENSSE NEO gordijn.

7. SERVICE

7.1 ALS U DE EENHEID NIET KUNT REPAREREN

Als u niet in staat bent om een probleem op te lossen, neem contact op met de leverancier of vertegenwoordiger van 2VV. Garantieservice en service na de garantieperiode worden aangeboden door de leverancier of een geautoriseerde werkplaats, die vermeld staan in de beschikbare lijst van de leverancier.

Geef de volgende informatie op aan de leverancier of werkplaats:
– type benaming van het luchtgordijn
– accessoires in gebruik
– locatie van installatie
- serienummer
– voorwaarden van de installatie (incl. elektrisch)
– bedrijfsperiode
– gedetailleerde beschrijving van het defect

7.2 – BUITEN BEDRIJF STELLING VAN HET PRODUCT – VERWIJDERING

Voor verwijdering van het product, moet het product onbruikbaar worden gemaakt. Oude producten bevatten ruwe materialen die opnieuw gebruikt kunnen worden. Breng ze naar een inzamelplaats voor secundaire ruwe materialen. Het is raadzaam om het product uit elkaar te laten halen door een specialist, zodat de recyclebare materialen opnieuw gebruikt kunnen worden. Breng de onbruikbare onderdelen naar een geschikte afvalverwerkingsplaat.

De verwijdering van materialen moet voldoen aan de toepasselijke regels voor afvalverwerking.

8. AANSLUITSCHEMA

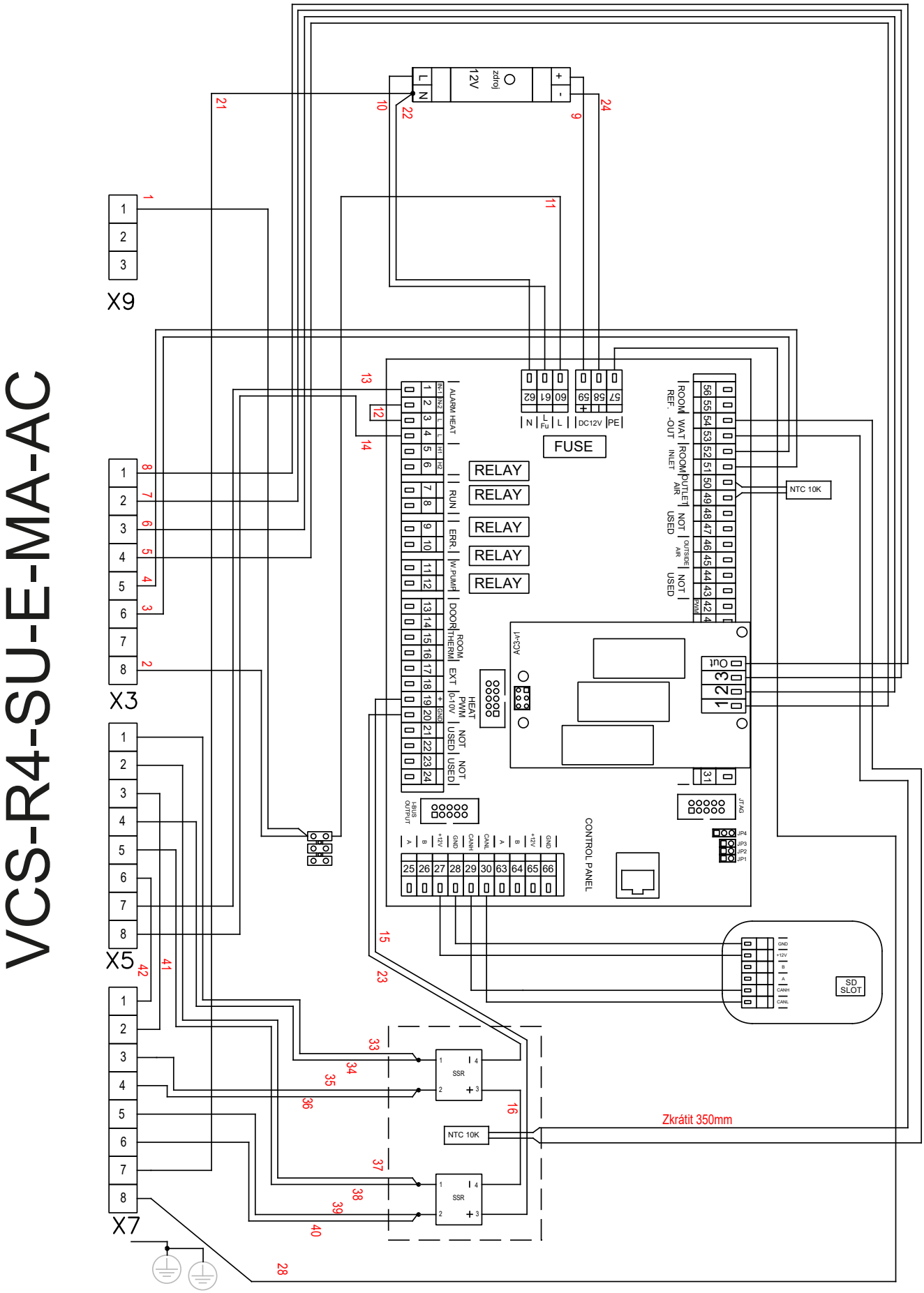

8. AANSLUITSCHEMA

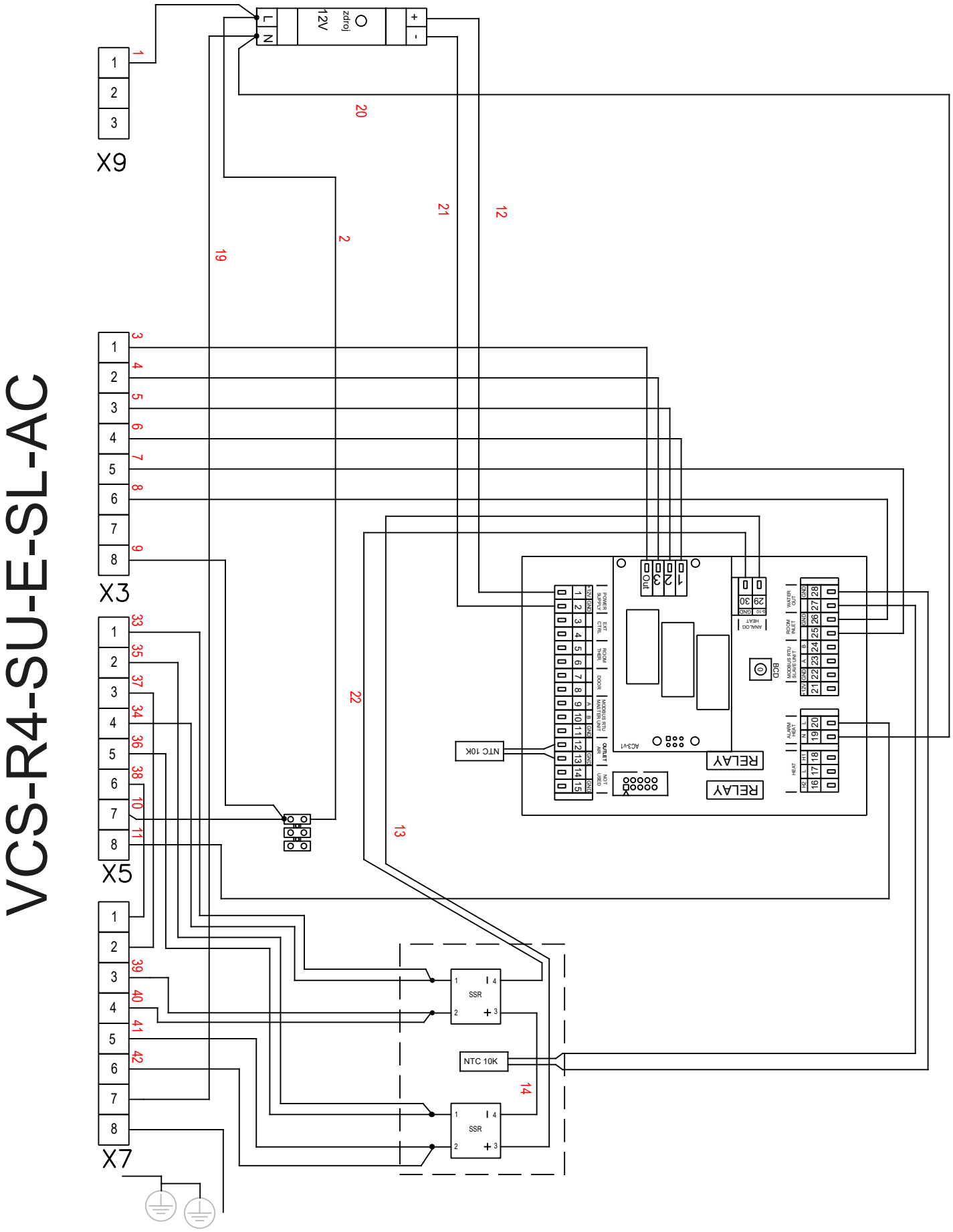

8. AANSLUITSCHEMA

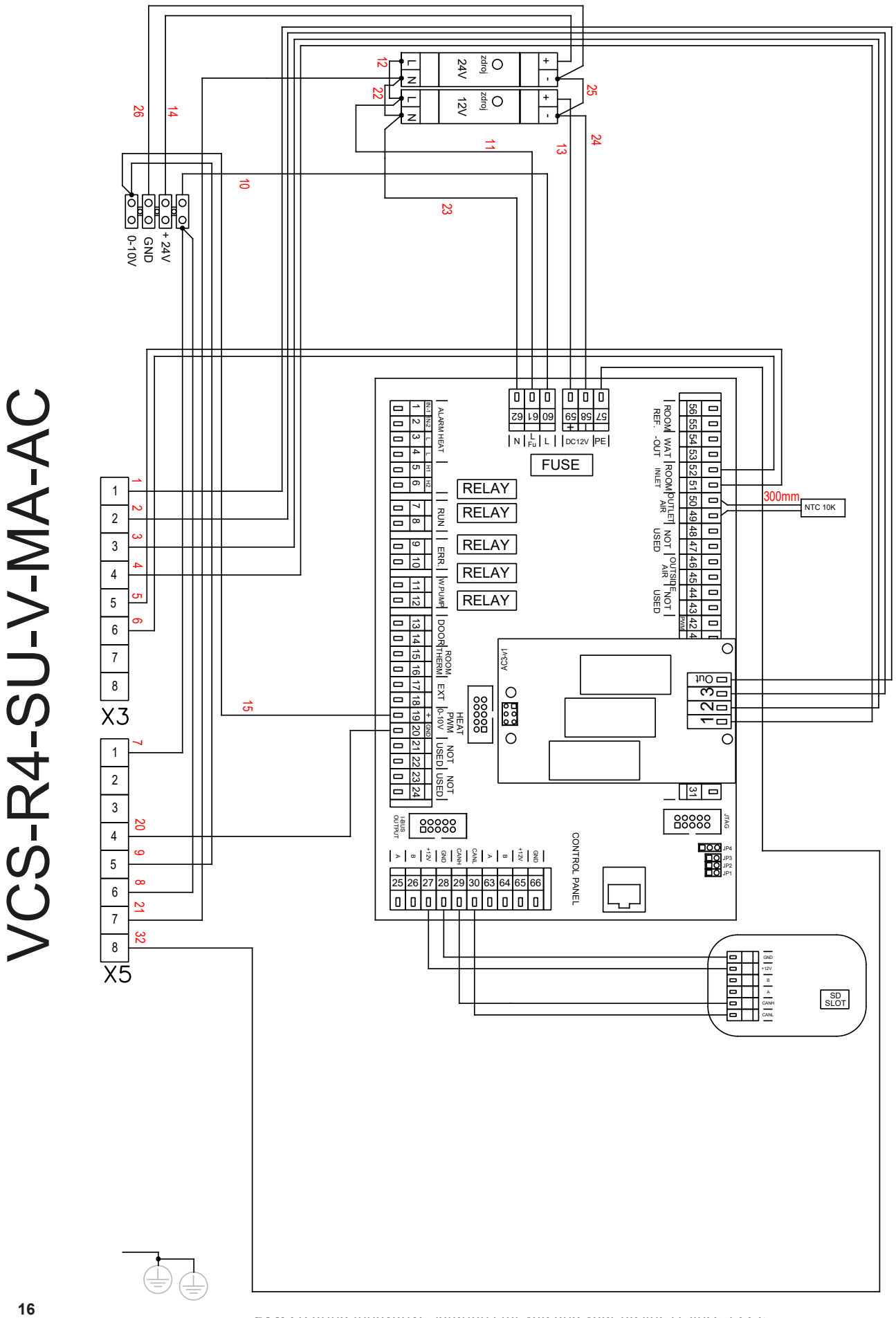

8. AANSLUITSCHEMA

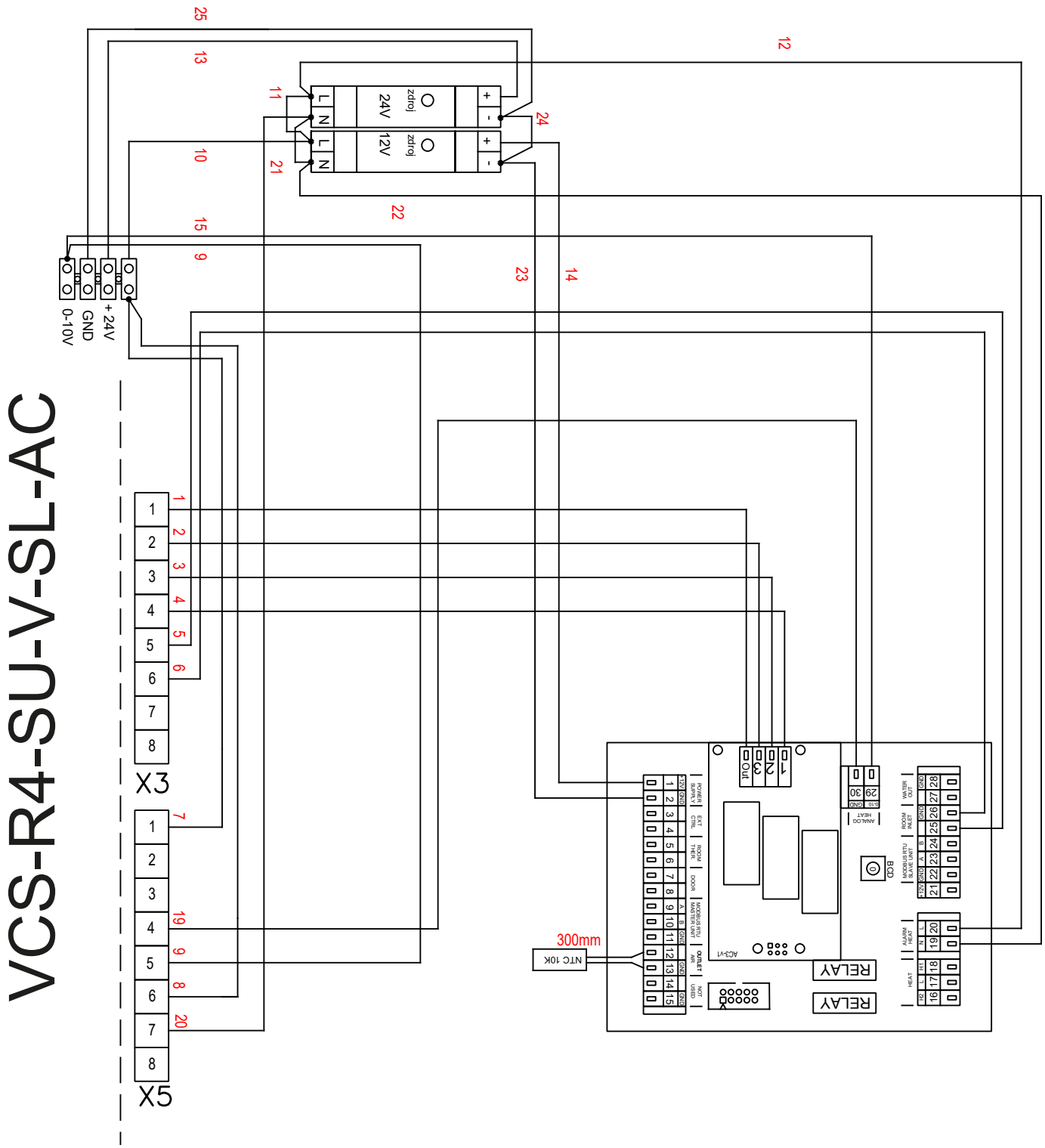

8. AANSLUITSCHEMA

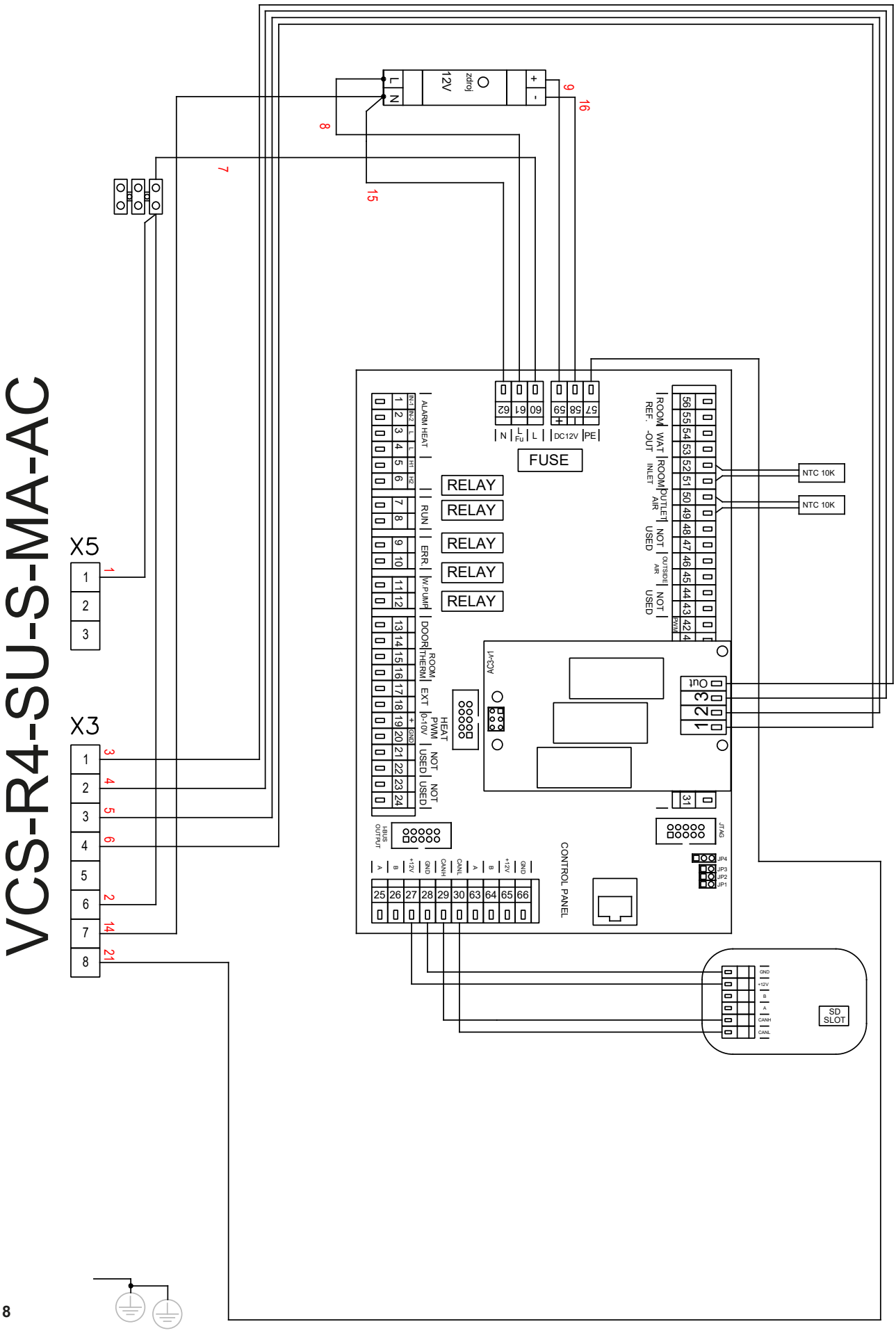

8. AANSLUITSCHEMA

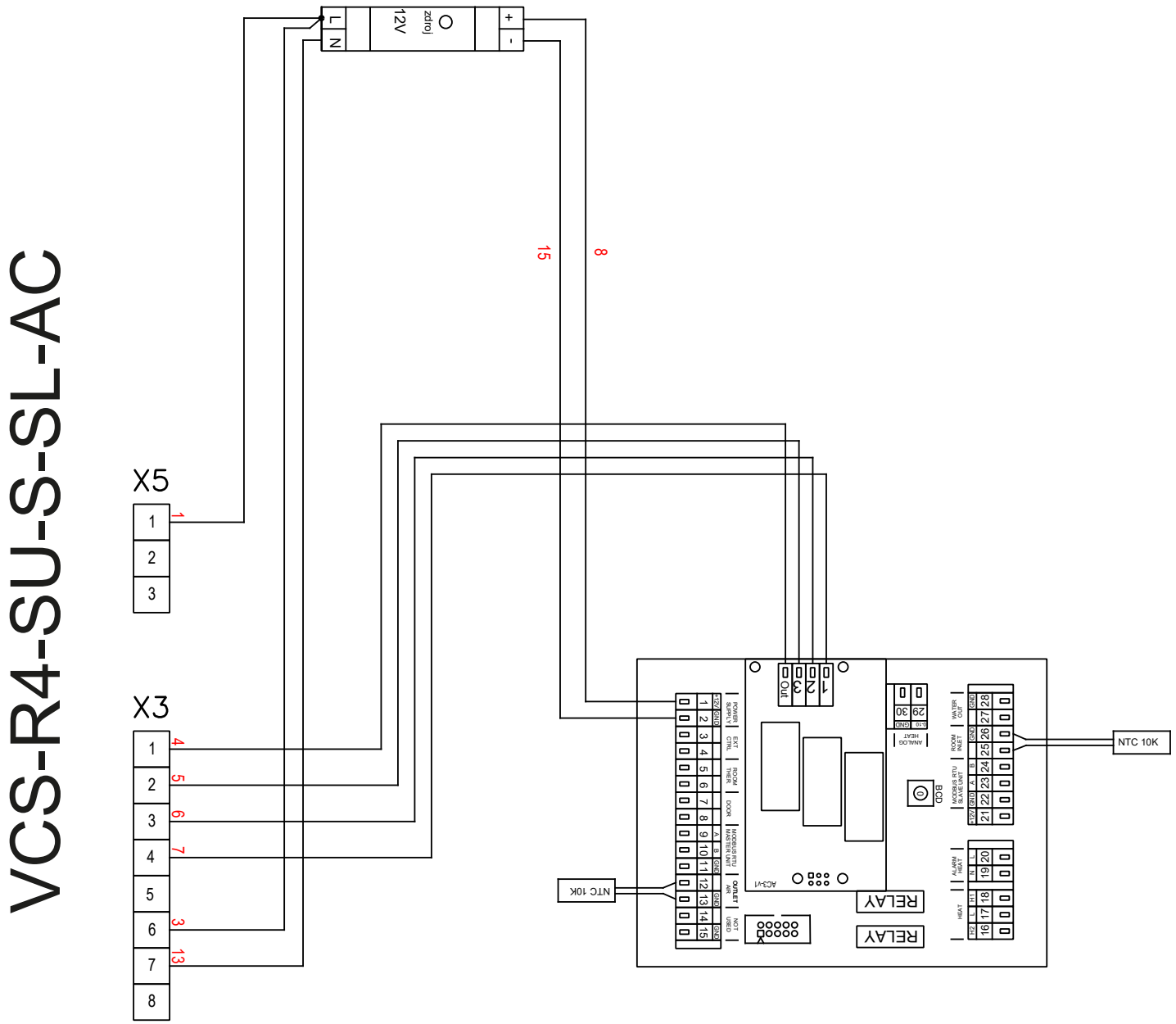

9. CONCLUSIE

9. CONCLUSIE

Bij twijfel of in het geval van vragen, neem contact op met onze verkoop- of technische ondersteuningsafdelingen.

CONTACT

Adres:
2VV, s.r.o.,
Fáblovka 568,
533 52 Pardubice,
Czech Republic

Internet:
http://www.2vv.cz/contact.distribution.php