PARTNER
IN VENTILATION
2VV.CZ

RU

FINESSE / STANDESSE

AirGenio

COMFORT REGULACE EC

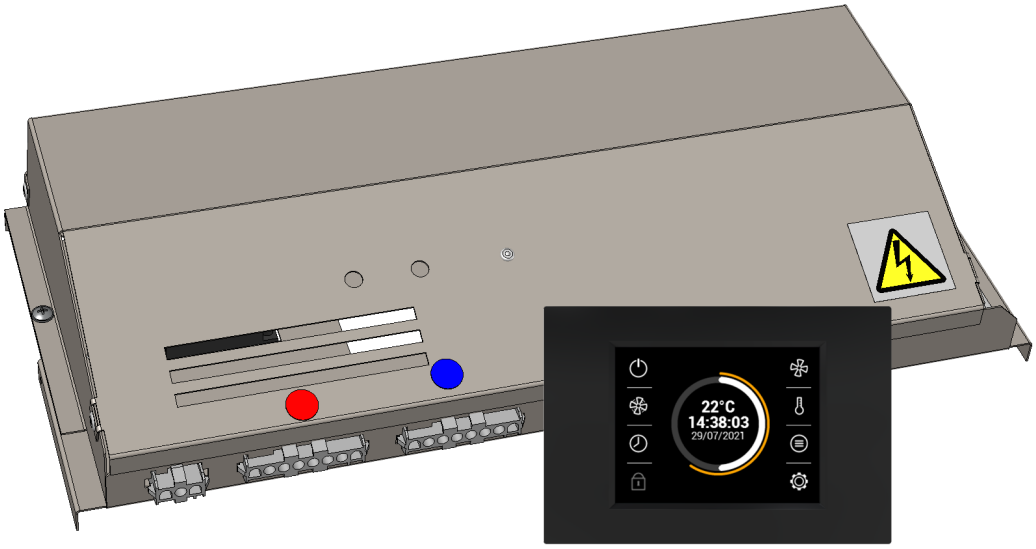

Installation instruction

CE

ver.1 17-01-21

ПРОВЕРЬТЕ ПОСТАВКУ

ОБРАТИТЕ ВНИМАНИЕ

После поставки сразу же проверить, если упакованное изделие не повреждено. В случае повреждения упаковки пригласите перевозчика. Если претензии не будут предъявлены вовремя, нельзя предъявить возможные претензии в будущем.

- Проверьте соответствие типа, заказанного Вами изделия. В случае несоответствия, немедленно сообщить об этом поставщику.
- После распаковки проверьте, если регулировка и остальные части в порядке. В случае сомнений обратитесь к поставщику.
- Никогда не устанавливайте повреждённое изделие!
- Если вы не будете распаковывать регулировку сразу же после поставки, её нужно хранить в сухом помещении при температуре **от +5°C до +40°C.**

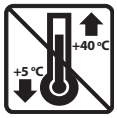

	Все использованные упаковочные материалы являются экологическими и их можно снова использовать или рециркулировать. Активно способствуйте защите окружающей среды и соблюдайте за правильной ликвидацией и повторным использованием упаковочных материалов.	

ОБРАТИТЕ ВНИМАНИЕ

- Если установка перевозилась при температуре ниже 0°C, после распаковки её необходимо оставить в рабочих условиях минимально на 2 часа без включения.

СОДЕРЖИМОЕ УПАКОВКИ

COMFORT MASTER

1x

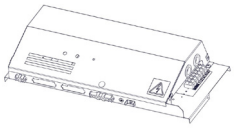

1x

1x

VCST4-AGCO1-M-EC-**E2/S0/VC**

2x

COMFORT SLAVE

1x

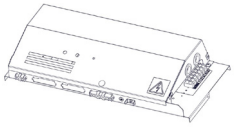

1x

VCST4-AGCO1-S-EC-**E2/S0/VC**

МОНТАЖ

МОДУЛЬ УПРАВЛЕНИЯ

Воздушные завесы FINESSE производятся с универсальным интерфейсом подключения.
Вспомогательное оборудование, необходимые для модулей управления, заказываются отдельно.
Воздушные завесы подключаются к блоку управления „Быстроразъемными соединениями“.

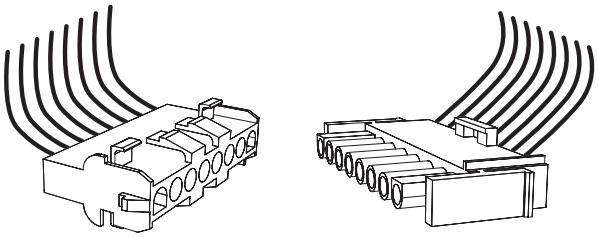

МОНТАЖ

ВСТАВЬТЕ МОДУЛЬ УПРАВЛЕНИЯ В ВЕНТИЛЯЦИОННО-НАГРЕВАТЕЛЬНЫЙ БЛОК ВОЗДУШНОЙ ЗАВЕСЫ

1

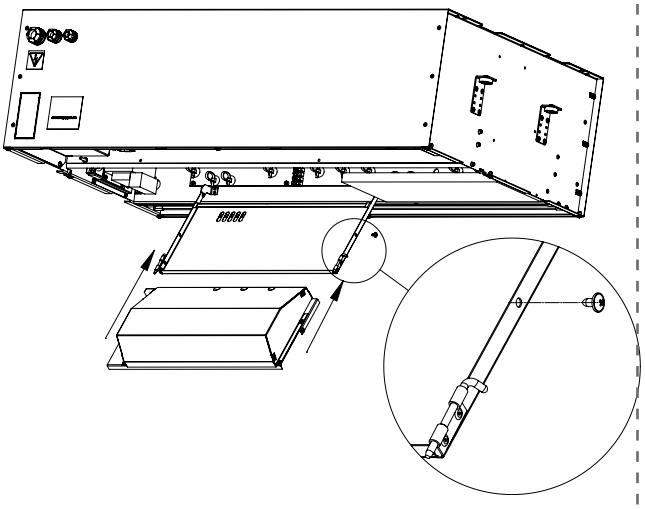

2

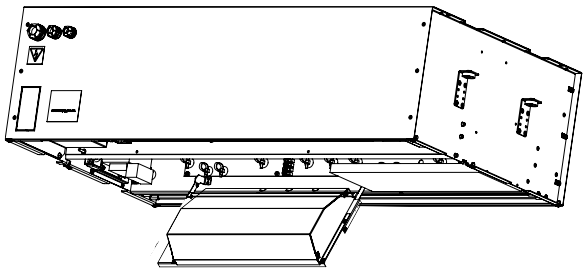

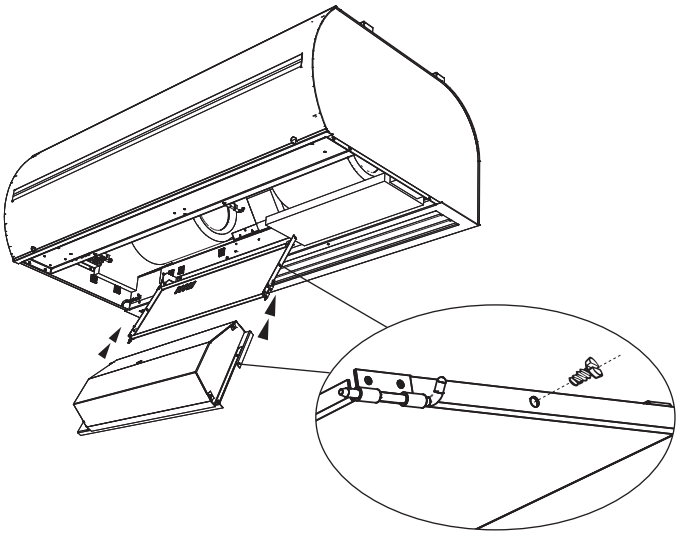

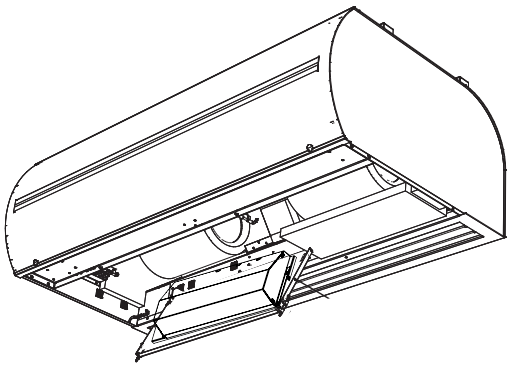

МОНТАЖ

Подключение к панели управления и вспомогательному оборудованию

3

a)

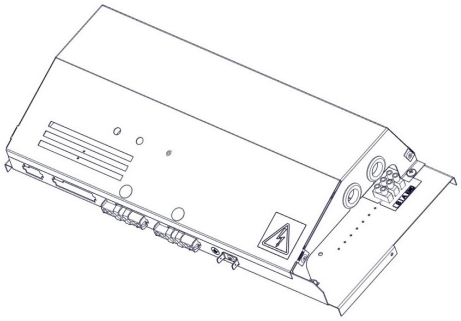

b)

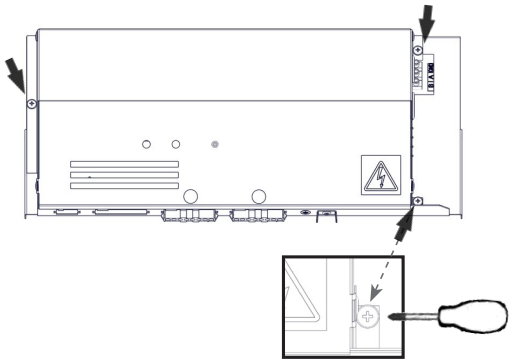

c)

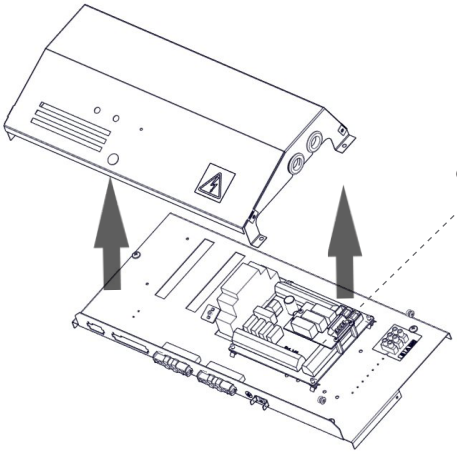

d) Подключите пульт дистанционного управления и вспомогательное оборудование к клеммам на электронной плате

1.1 ПОДКЛЮЧЕНИЕ УСТРОЙСТВА УПРАВЛЕНИЯ

1.

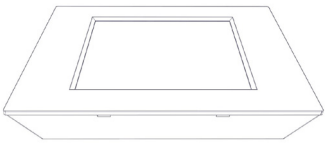

2.

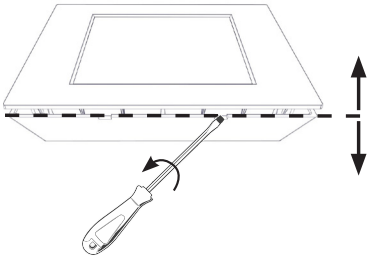

3.

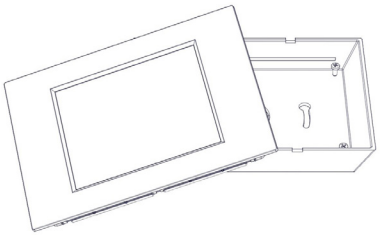

4.

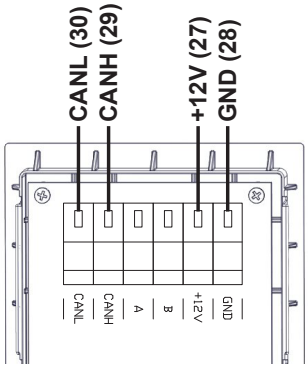

ПОДКЛЮЧЕНИЕ ПРИНАДЛЕЖНОСТЕЙ

AirGENIO COMFORT MASTER

VCST4-AGCO1-M-EC-E2	VCST4-AGCO1-M-EC-S0	VCST4-AGCO1-M-EC-VC
L1 L2 L3 N PE	L1 N PE	L1 N PE

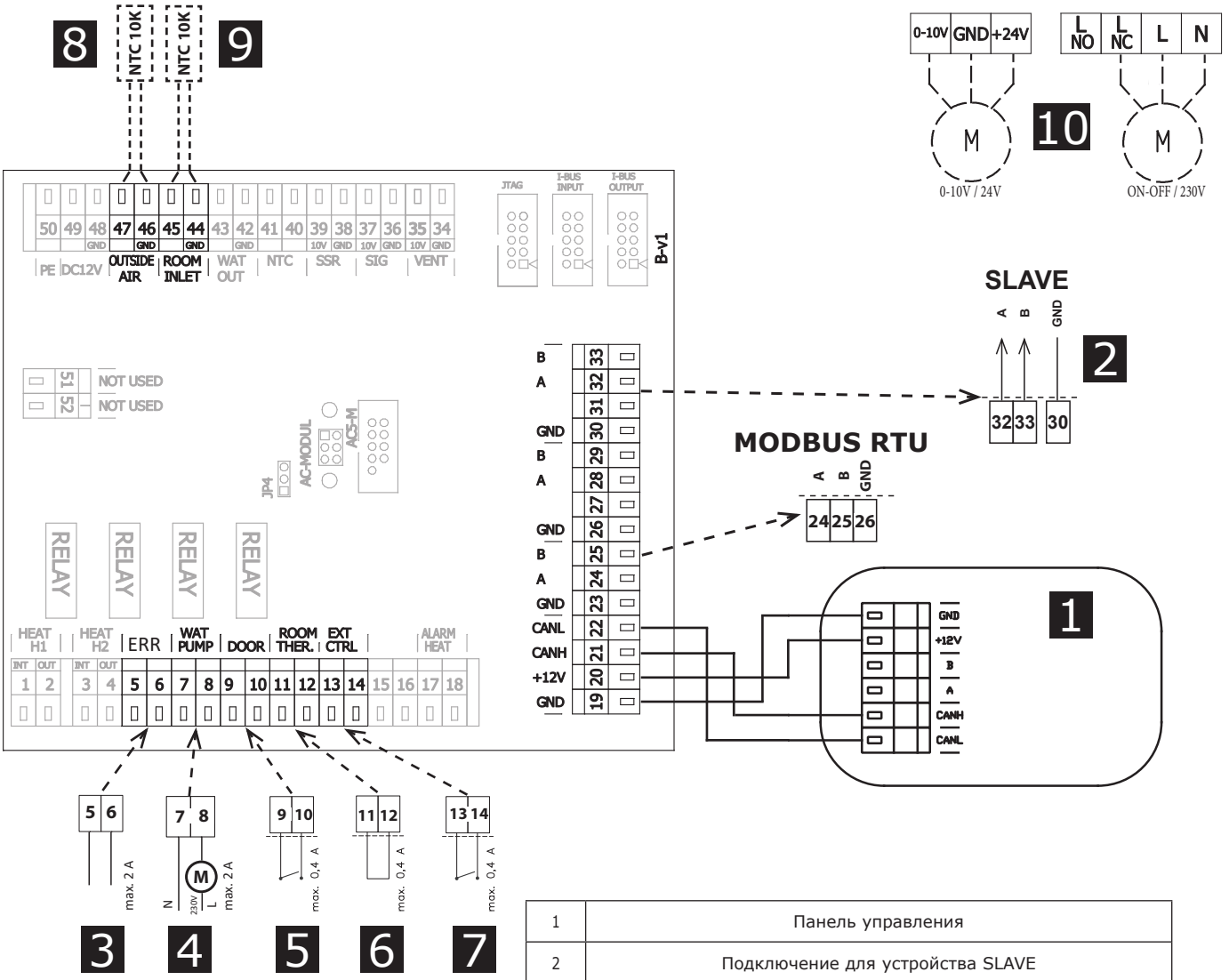

1	Панель управления
2	Подключение для устройства SLAVE
3	Контакт ERROR (реле контакт. NO/NC)
4	Водяной насос (реле контакт.)
5	Контакт DOOR (вход, NO/NC)
6	Термостат (вход, NO/NC)
7	Внешнее управление - (вход, ON/OFF)
8	Датчик наружной температуры (входит в комплект поставки)
9	Датчик температуры в помещении (входит в комплект поставки)
10	Подключение водяного клапана (ВКЛ-ВЫКЛ или 0-10В)

2VV. Creating innovative solutions for you and your business since 1995.

АКСЕССУАРЫ

AirGENIO COMFORT SLAVE

VCST4-AGCO1-S-EC-E2	VCST4-AGCO1-S-EC-S0	VCST4-AGCO1-S-EC-VC
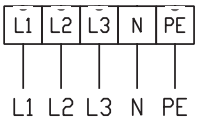	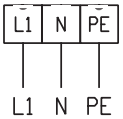	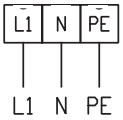

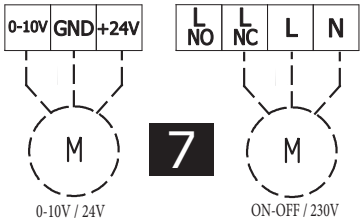

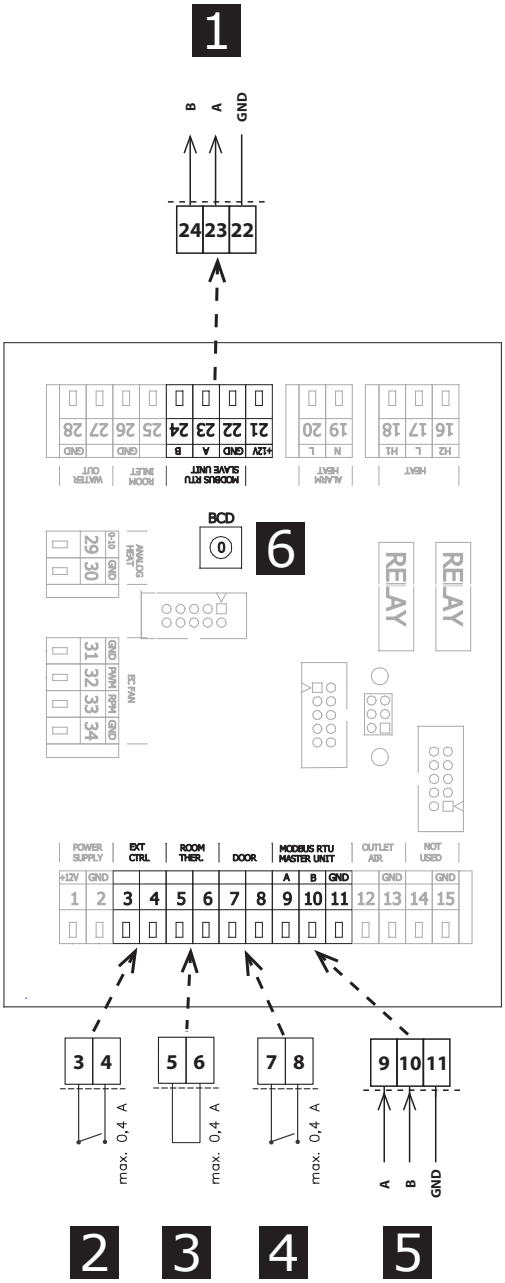

1	Сигнал на ведомое устройство
2	Внешнее управление - ВКЛ/ВЫКЛ
3	Комнатный термостат (вход)
4	Контакт DOOR (vstup, NO/NC)
5	Управляющий сигнал от блока MASTER
6	Адреса ведомого устройства
7	Подключение водяного клапана (ON-OFF, или 0-10V)

6

SLAVE	BCD
1	1
2	2
3	3
4	4
5	5
6	6
7	7
8	8
9	9
10	A

2VV. Creating innovative solutions for you and your business since 1995.

ЭЛЕКТРИЧЕСКИЕ СХЕМЫ

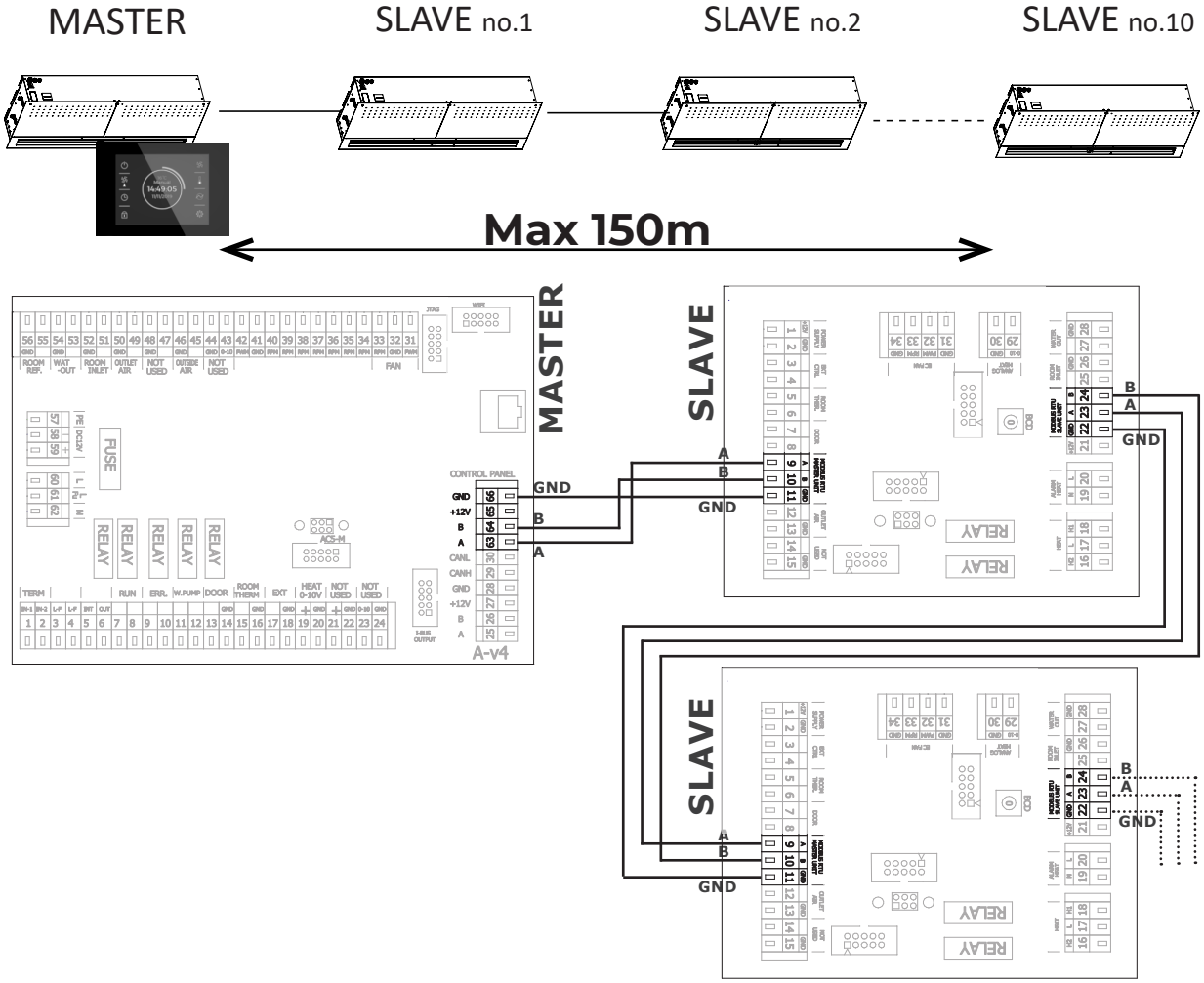

ОБЩАЯ ДЛИНА НЕ ДОЛЖНА ПРЕВЫШАТЬ 150 М !!!

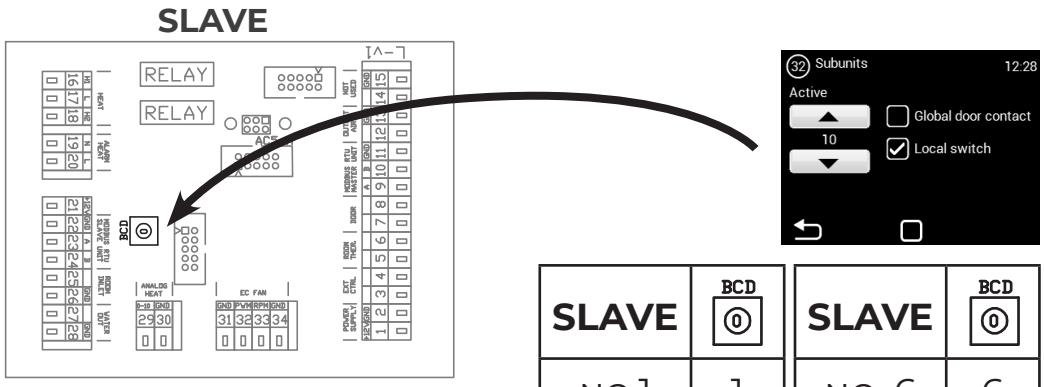

SLAVE	BCD
NO.1	1
NO.2	2
NO. 3	3
NO. 4	4
NO. 5	5

SLAVE	BCD
NO. 6	6
NO. 7	7
NO. 8	8
NO. 9	9
NO. 10	A

УСТАНОВКА

Расположение датчиков температуры

датчик комнатной температуры

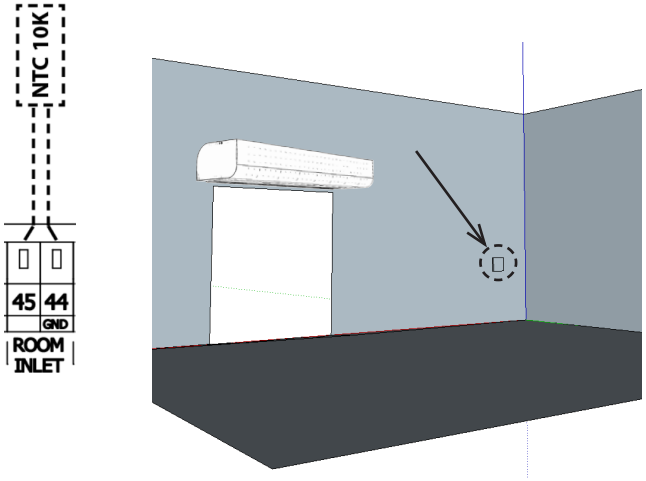

датчик наружной температуры

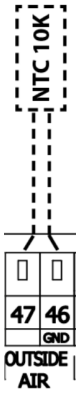

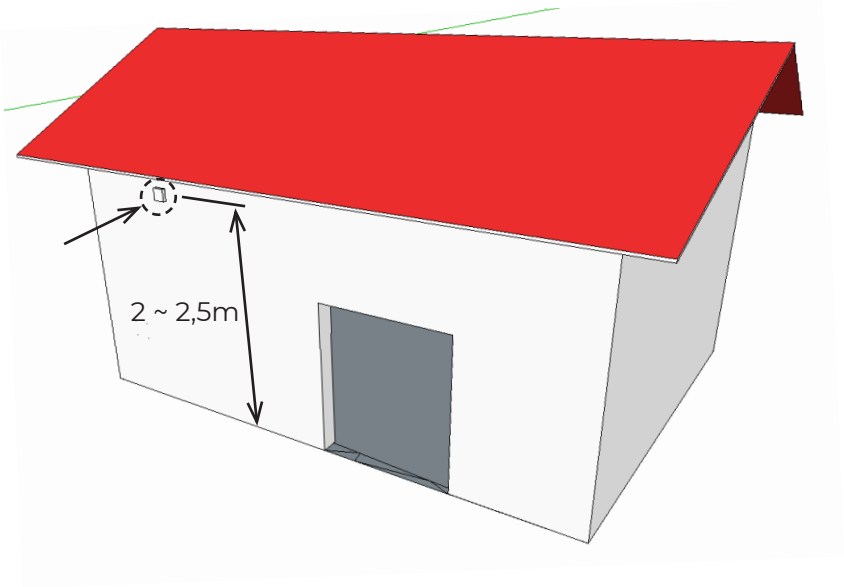

⚠	Рекомендуется устанавливать датчик наружной температуры на северной стороне здания, защищенной от прямого солнечного света или другого нежелательного теплового излучения. Рекомендуется устанавливать датчик температуры в защитной коробке, в которой должно быть небольшое отверстие для лучшего результата.

ВНЕШНИЕ ПРИНАДЛЕЖНОСТИ

ПРИСОЕДИНЕНИЕ ВНЕШНИХ ПРИНАДЛЕЖНОСТЕЙ

ОБРАТИТЕ ВНИМАНИЕ

- При подключении внешних принадлежностей воздушная завеса должна быть отсоединена от электрической сети.
- Все внешние компоненты управления должны быть подсоединены в соответствии с электрической схемой.

Дверной контакт DS

ТЕХНИЧЕСКАЯ ИНФОРМАЦИЯ

- годится для всех регулировок SM
- изолированный переключающий контакт с максимальным напряжением 230 В, 6 А
- IP67, можно подсоединить как замыкающий или размыкающий контакт

ВНИМАНИЕ!

Не поставляется с изделием.

Дверной контакт DK-B3

ТЕХНИЧЕСКАЯ ИНФОРМАЦИЯ

- изолированный переключающий контакт с максимальным напряжением 12 В

Кабель - Двухжильный кабель с сечением 0,5 мм ^{2}. - Максимальная длина: 50 м

ВНИМАНИЕ!

Не поставляется с изделием.

Терморегулирующий вентиль – TV1/1

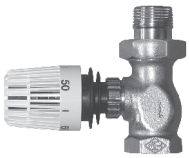

ТЕХНИЧЕСКАЯ ИНФОРМАЦИЯ

- Терморегулирующий вентиль для регулировки водяного теплообменника
- Годится для всех типов завес с водяным теплообменником
- Работает независимо от электроники управления

ВНИМАНИЕ!

Не поставляется с изделием.

Зональный вентиль ZV-3 / RT-3-xx

ТЕХНИЧЕСКАЯ ИНФОРМАЦИЯ

- Зональный вентиль для регулировки водяного теплообменника
- Кабель - Трёхжильный кабель с сечением 1,5 мм^2, 230 В/ 50 Гц.

ВНИМАНИЕ!

Не поставляется с изделием.

ПЕРВЫЙ ЗАПУСК

ОБРАТИТЕ ВНИМАНИЕ

Перед пуском воздушной завесы проверить следующее:

- Не оставили ли Вы какой-либо инструмент или предметы внутри завесы и тем самым повредили её?
- Есть ли соответствующая поставка электроэнергии, а при необходимости и воды отопления?
- Правильно ли Вы закрыли воздушную завесу?
- Правильно ли был подсоединён модуль управления?
- Есть ли у завесы соответствующая защита в соответствии с действующими нормами?

ВНИМАНИЕ!

- Запрещается вмешиваться или изменять внутреннюю схему соединения. Нарушение этого запрета ведет к потере гарантии.
- Рекомендуем использовать поставляемые нами принадлежности. В случае сомнений относительно возможности использования неоригинальных принадлежностей свяжитесь со своим поставщиком.

ПАНЕЛИ УПРАВЛЕНИЯ

Ad 1)

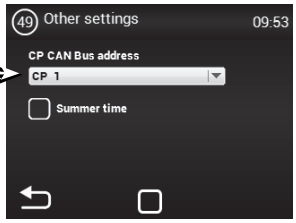

Ad 1) - Возможность установить адрес CAN панели управления, чтобы можно было подключить
к регулировке MASTER до 2 панелей управления
Выбор: CP 1 = панель управления имеет адрес 1
CP 2 = панель управления имеет адрес 2

ВНИМАНИЕ!

Каждая панель должна иметь свой собственный адрес.
В случае несоблюдения, это может привести к неправильному функционированию регулятора.

При включении большего количества панелей необходимо установить элементы окончания. Они находятся на главной электронике и в устройстве управления.

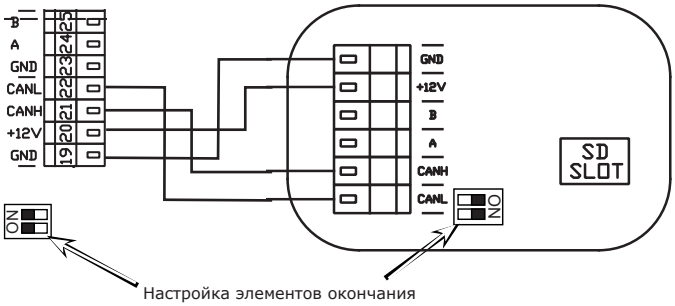

Пример включения устройств управления - Возможность 1:

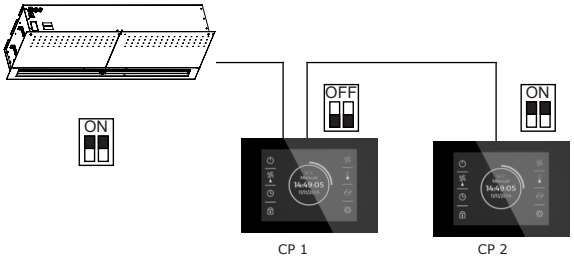

Электрическое включение - Возможность 1:

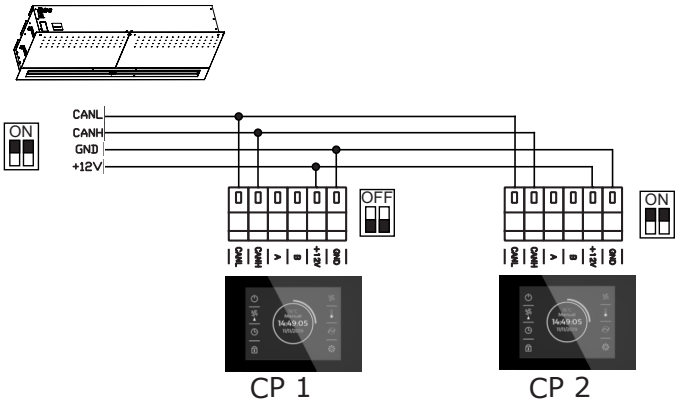

Электрическое включение - Возможность 2:

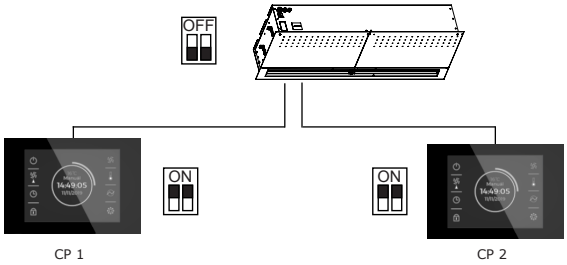

Электрическое включение - Возможность 2:

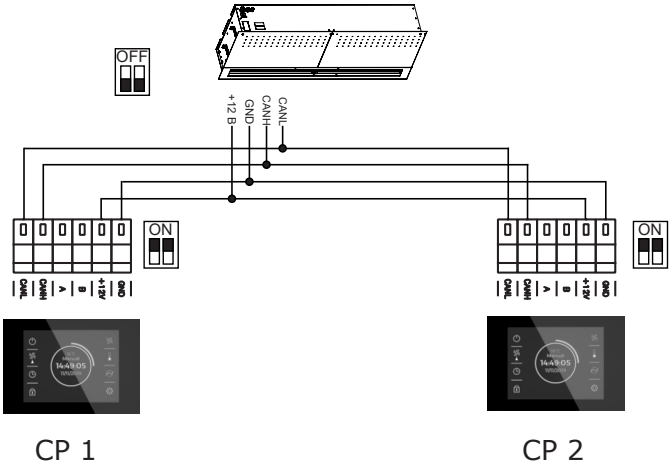

2VV. Creating innovative solutions for you and your business since 1995.

PORUCHOVÉ STAVY

В случае каких-либо действий на воздушной завесе должна быть отключена главная подача электропитания. Если же вы не уверены в правильности действий, никогда не делайте никаких ремонтных работ, обратитесь в специализированный сервис!

Описание	Поведение устройства	Вероятная проблема	Решение
44 – Ошибка вентилятора	Устройство не работает	Перегрет вентилятор или неисправен тепловой контакт приточного вентилятора	Узнать причину перегрева двигателя (дефектный подшипник, механическая неисправность, короткое замыкание ...) или заменить двигатель
45 - Требуемый уход и техобслуживание/фильтр забит	Устройство работает	Фильтр или установленное время замены было достигнуто	Выполнить замену фильтра. После замены не забудьте выполнить RESET в МЕНЮ 1616 - FILTER TIMER
46 - Неисправность нагревателя	Устройство не работает	Неисправность на нагревателе	Проверьте нагреватель и состояние термостата безопасности. Обеспечено ли правильное охлаждение нагревателя? Проверить ход двигателей.
65 – Ошибка связи	Установка не работает	Ошибка связи	Проверьте, если кабель связи правильно подключён и не повреждён. Соблюдайте схему включения и предотвратите явления, которые могли бы создавать помехи связи (кабельная проводка вблизи высокого напряжения, явления в месте установки, вызывающие помехи)
Устройство не работает	Устройство не работает	Прервана подача электроэнергии	Проверить, если не прервана подача электроэнергии
		Перегорел предохранитель	Проверить предохранитель, находящийся на модуле регулировки
Самопроизвольно выключается отопление	Устройство Работает, но не греет	Перегревается нагреватель	Электрический нагреватель перегревается из-за недостаточного потока воздуха. Проверить, если вентиляторы работают на полную мощность и, если не ограничена подача воздуха в устройство.

ВНИМАНИЕ!

Перед любыми действиями внутри воздушной завесы должна быть отключена главная подача электропитания. Необходимо дать охладиться воздушной завесе!

ЧИСТКА

ВНИМАНИЕ!

- Запрещается использовать для чистки сжатый воздух, химикаты, растворители или воду.
- Вычистить мягкой щёточкой или пылесосом всасывающую крышку и внутреннюю часть воздушной завесы
- См. Руководство по монтажу завесы ESSENSSE NEO

СЕРВИС

ЕСЛИ ВЫ НЕ МОЖЕТЕ УСТРАНИТЬ НЕИСПРАВНОСТЬ САМИ

Если вы не в состоянии решить проблему, обратитесь к поставщику или в эксклюзивное представительство фирмы 2VV. Гарантийное и послегарантийное обслуживание осуществляет поставщик или какая-либо авторизованная сервисная организация, список которых имеется у поставщика.

Поставщику или центру по обслуживанию предоставьте нижеприведённую информацию:
- типовое обозначение воздушной завесы;
- используемые принадлежности;
- место монтажа;
- серийный номер;
- условия монтажа (и электрические);
- время работы;
- подробное описание неисправности.

7.2 ВЫВОД ИЗДЕЛИЯ ИЗ СТРОЯ - ЛИКВИДАЦИЯ

Перед ликвидацией изделия, сделайте его непригодным для использования. И старые изделия содержат сырьё, которое можно снова использовать. Сдавайте их в пункт приёма утильсырья. Лучше сдать изделие на ликвидацию в место, специализированное для этого. Так можно будет и далее использовать пригодные для переработки материалы. Непригодные части изделия поместить на организованную свалку.

При утилизации материалов, необходимо соблюдать соответствующие национальные предписания по утилизации отходов.

WIRING DIAGRAMS

VCST4-AGCO1-M-EC-E2

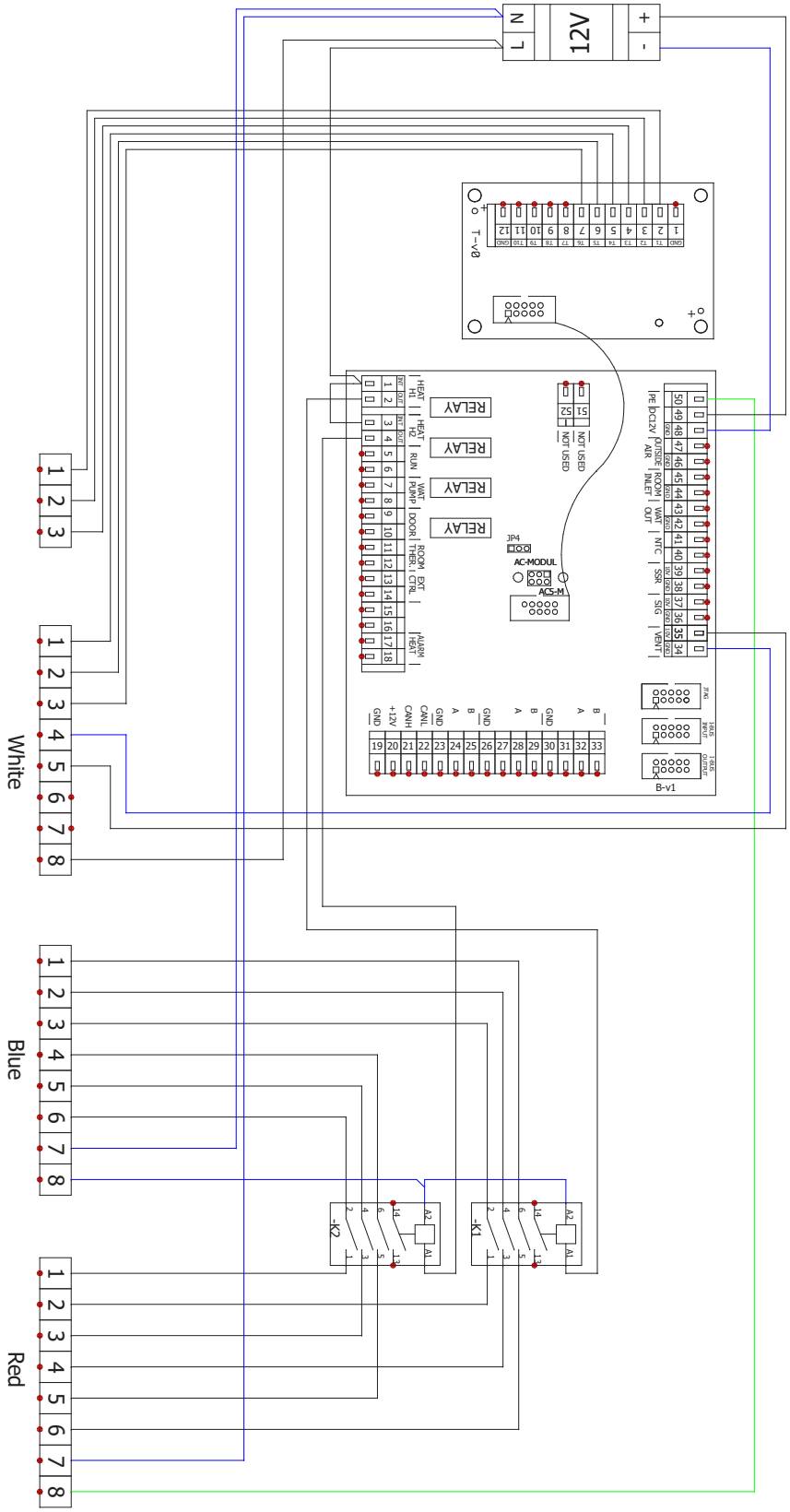

2VV. Creating innovative solutions for you and your business since 1995.

VCST4-AGCO1-M-EC-VC

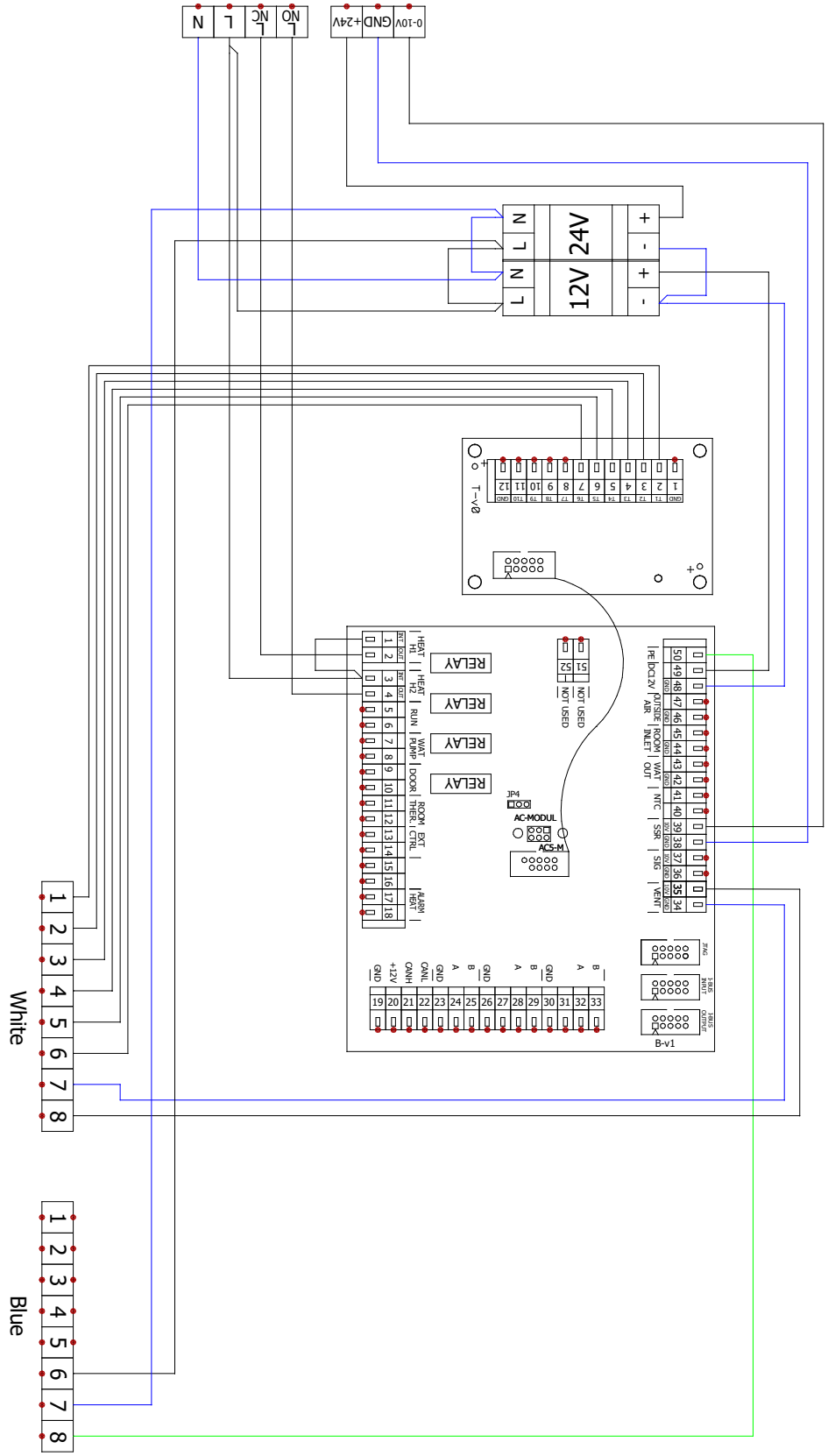

2VV. Creating innovative solutions for you and your business since 1995.

VCST4-AGCO1-M-EC-S0

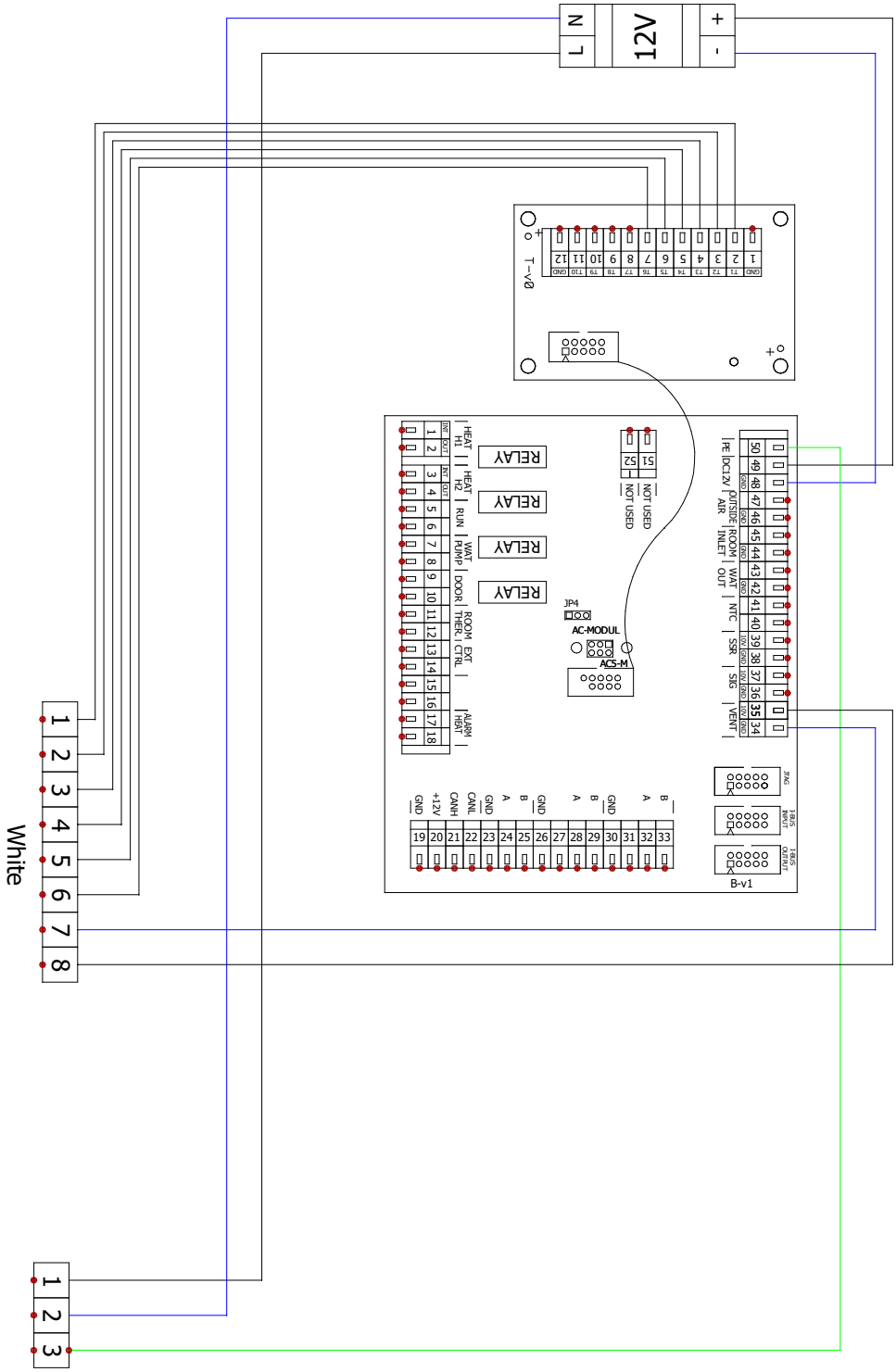

2VV. Creating innovative solutions for you and your business since 1995.

VCST4-AGCO1-S-EC-E2

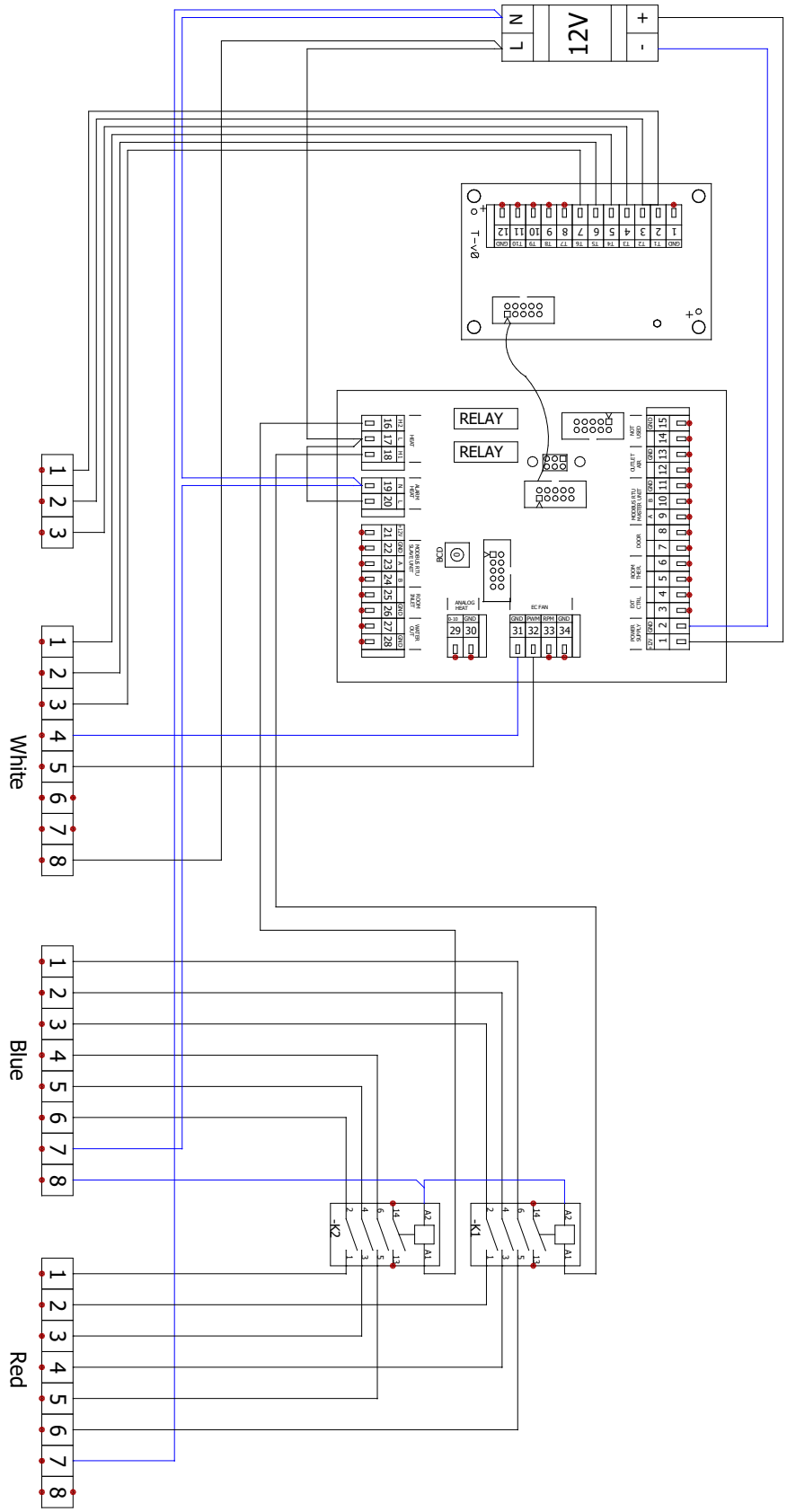

2VV. Creating innovative solutions for you and your business since 1995.

VCST4-AGCO1-S-EC-VC

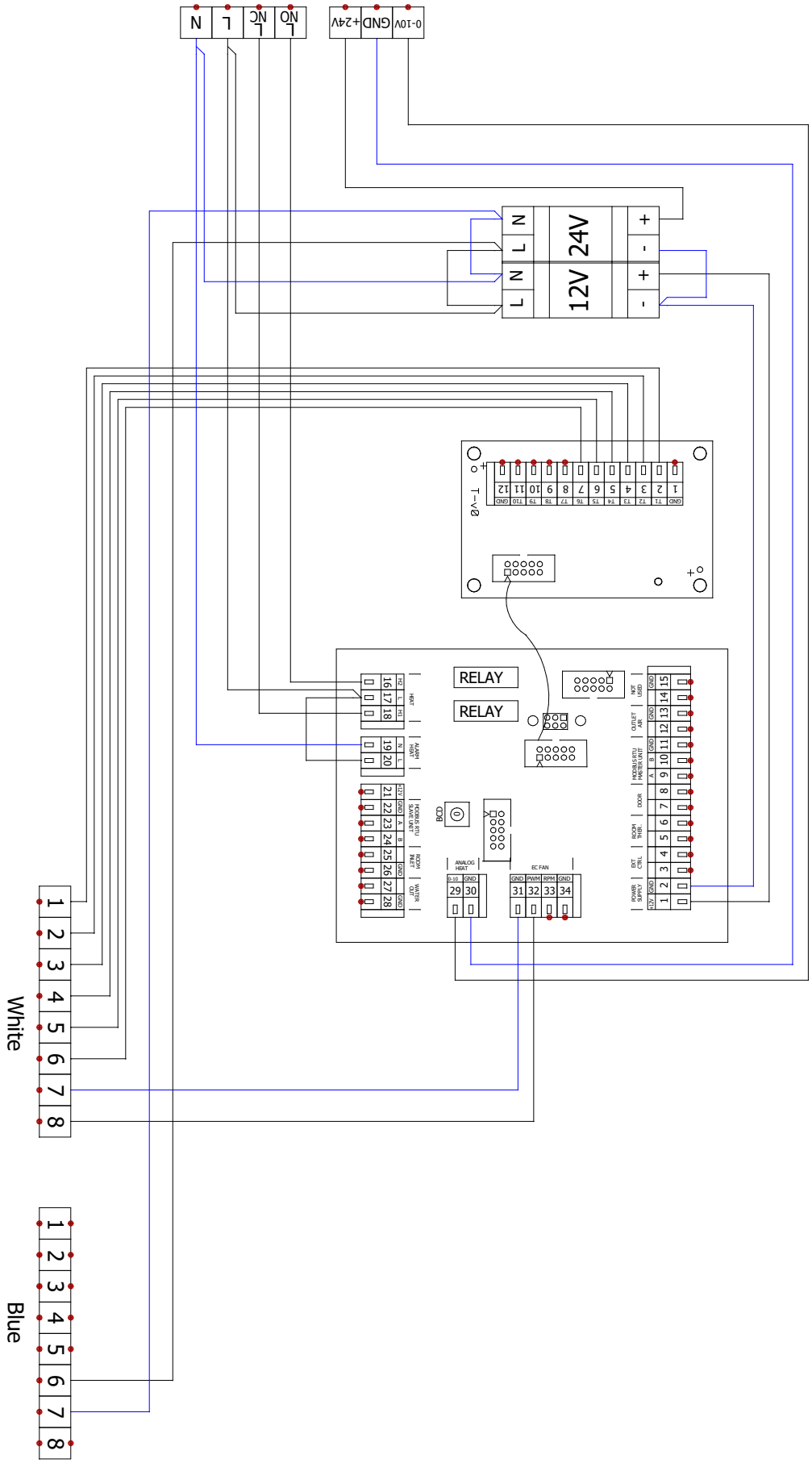

2VV. Creating innovative solutions for you and your business since 1995.

VCST4-AGCO1-S-EC-S0

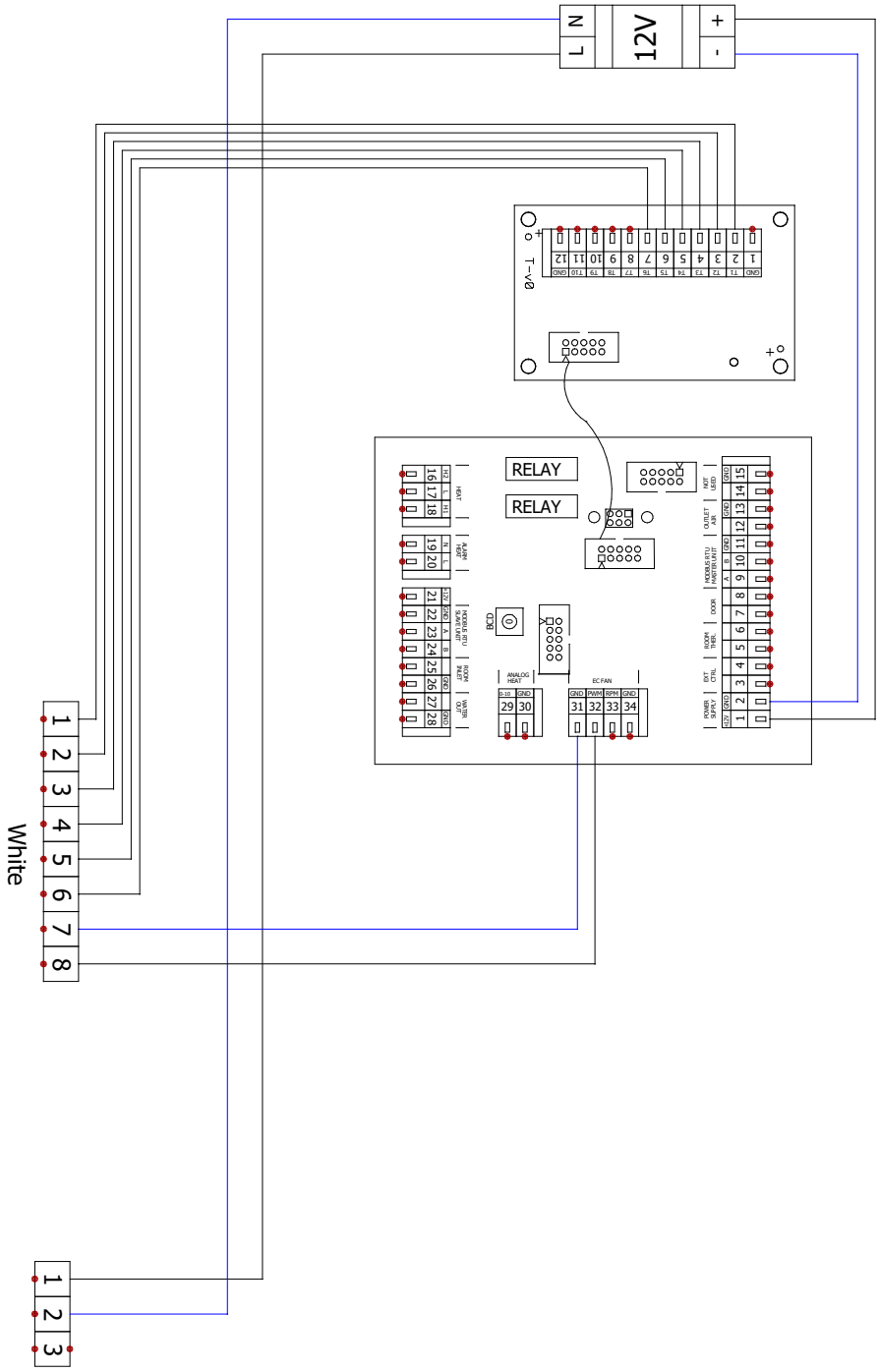

В ЗАКЛЮЧЕНИЕ

В случае возникновения каких-либо сомнений или вопросов, пожалуйста, обращайтесь в наш отдел продаж или отдел технической поддержки.

КОНТАКТ

Адрес:
2VV, s.r.o.,
Fáblovka 568,
533 52 Pardubice (г. Пардубице),
Чешская Республика

Internet :
http://www.2vv.cz/